# Деловой крестьянин

№ 9
2014

Издательский дом «Крестьянин». www.krestianin.ru



ХОРОШЕМУ ХОЗЯИНУ–
ХОРОШИЕ ВЕСЫ

ВЕСЫ ДЛЯ ВЗВЕШИВАНИЯ СКОТА

АВТОМОБИЛЬНЫЕ ВЕСЫ «САХАЛИН»

АВТОМОБИЛЬНЫЕ ВЕСЫ «ФЕРМЕР»

ПЛАТФОРМЕННЫЕ ВЕСЫ

тензо|м

ПРОИЗВОДИТЕЛЬ весоизмерительной техники в России №1

8 800 555 65 30, www.tenso-m.ru

АгроПлюс-Дон

Предпосевная программа обработки семян озимой пшеницы

# Райкат Старт

**Профессиональный стимулятор корнеобразования и роста растений на ранних фазах развития, жидкое органо-минеральное удобрение произведенное на основе экстракта морских водорослей с добавлением микроэлементов.**

**Гарантирует прибавку урожая от 1 до 8 центнеров с гектара**

**Состав:**

Свободные аминокислоты.....4%
Цитокиннины.....0,05%
Полисахариды.....15%
Азот (N).....4%
Фосфор (P2O5).....8%
Калий (K2O).....3%
Железо (Fe).....0,1%
Цинк (Zn).....0,02%
Бор (B).....0,03%

**Расход для зерновых колосовых: 0,3-0,5л/т семян**

**Затратная часть на один гектар: 75-125 *рублей.***

**Для контакта обращаться по телефону:**
**(8635) 22-76-50, 22-76-53**
**www.agroplus-don.ru**

ООО «АгроПлюс-Дон»
346428, Ростовская обл.
г. Новочеркасск, а/я 147
ул. Михайловская 150 а
e-mail: info@agroplus.ru

ТЕХМАШ
ЗАВОД «ТЕХМАШ»
ПРОИЗВОДСТВО ТЕХНИКИ
ЕВРОПЕЙСКОГО КАЧЕСТВА
ПОСТАВЩИКИ
КОМПЛЕКТУЮЩИХ
FKL
BELLOTA
Your best help
OFAS
МОДЕЛИ ПРОДУКЦИИ
ДИСКОВЫЙ
МУЛЬЧИРОВЩИК ДМ «КОРС»
БОРОНА ДИСКОВАЯ
ДВУХ И ЧЕТЫРЕХРЯДНАЯ
БДУ «БАЛЬДР»
ПЛУГ БИНАРНО-ПЕМЕШНЫЙ БПП
КУЛЬТИВАТОР
КПО «ЯРОВИТ»
АВТОМОБИЛЬНЫЕ
ВЕСЫ
БОРОНА
МОТЫГА РОТАЦИОННАЯ БМР
ЗАВОД «ТЕХМАШ»
Ростовская область
г. Шахты, пер. Сокольнический, 7В
ТЕХМАШ
Телефон/Факс:
(8636) 235-553, 235-235
www.tehmash-ug.ru
РЕКЛАМА

# Прицеп ASW Gigant – на все руки мастер!

Приглашаем Вас посетить наш стенд
на выставке «Агросалон 2014»
с 07 по 10 октября в МВЦ «Крокус-Экспо», Москва
Павильон 3, зал 14, стенд Н 3.49

POWER ON
Schalten Sie auf volle Leistung!

ООО „ФлиглРусь“
Орловская область, г. Орел
Тел.: +7 (4862) 44-24-28
Email: rus@fliegl.com

ООО „ФлиглЬСибирь“
Алтайский край, с. Поспелиха
Тел.: +7 (3852) 27-17-91
Email: sibir@fliegl.com

www.fliegl.com

## Семеноводческое хозяйство ООО «ГАРАНТ»

*производит и реализует высокоурожайные*

## СЕМЕНА ОЗИМЫХ КУЛЬТУР

**ПШЕНИЦА:** Станичная ЭС, РС1; Аскет ЭС; Ермак ЭС, РС1; Донская Лира ЭС; Северодонецкая юбилейная РС1, РС2; Танаис ЭС, РС1

**ТРИТИКАЛЕ:** Каприз РС1; Зимогор ЭС; Корнет ЭС, РС2

**ЯЧМЕНЬ:** Мастер ЭС, РС1

346270, ст. Вёшенская, Ростовская обл.,
пер. Р. Люксембург, 18 “Б“
тел./факс: 8 (86353) 22-3-74, 24-6-16,
8-928-176-88-82 - Александр Владимирович
8-928-227-10-97 - Виктор Данилович

реклама

Группа компаний
## Лида-регион

Белорусское качество в России

- **Техника для возделывания картофеля и овощей (капуста, лук, чеснок)**
  Л-207; КТН-2В; КСТ-1,4; МПЛС и др.
- **Почвообрабатывающая техника**
  Плуги оборотные ППО; АПК-2,8 (гребнеобразователь+фреза); бороны; АКШ; культиваторы КОН-2,8, КПМ, КРН и др.
- **Кормоуборочная техника**
  ПРФ-145, ППР-Ф-1,8; косилки Л-501, КДН, КПП; грабли ГВР, ГВБ и др.
- **Техника для внесения минеральных и органических удобрений**
  РЖТ; МЖТ-Ф; Л-116; МТТ; РУ и др.
- **Посевная техника**
  Сеялки СПУ, СТВ и др.
- **Прицепы и полуприцепы**
  «Боярин» ПСС-15; 2ПТС; ПСТ; ПСТБ; ПТК и др.
- **Коммунальная техника**
- **Запасные части**

г. Москва, пр. Мира, 119
ВВЦ, пав. 18, оф. 107-111
тел./факс: (495) 626-59-51
(многоканальный)
моб.: (926) 225-45-57, 173-99-29

ФИЛИАЛ: Краснодарский край,
ст. Старомышастовская,
тел.: (861) 211-87-54
моб.: (918) 698-85-02
(988) 332-23-33

www.lida-region.ru

Дочернее предприятие ООО «ТД «Аверс»
Семеноводческое хозяйство ООО «Агросоюз» предлагает

# ВЫСОКОКАЧЕСТВЕННЫЕ СЕМЕНА ОЗИМОЙ ПШЕНИЦЫ

| Наименование сорта | Репродукция | Потенциал урожайности ц/га | Сроки сева | Возможность сева после кукурузы | Сроки созревания | Высота растений | Уровень морозостойкости |
|---|---|---|---|---|---|---|---|
| **АЙВИНА** | Элитные | 95-100 | Оптимальные для зоны | Допускается | Среднеспелый | Среднерослый до 120 см | Выше средней |
| **ВАССА** | Элитные | 105 | Оптимальные для зоны, допускается поздние сроки | Не допускается | Среднеранний | Среднерослый до 120 см | Средний |
| **ВЕРШИНА** | Элитные | 90 | Оптимальные для зоны, допускаются поздние сроки | Допускается | Среднеспелый | Среднерослый до 120 см | Средний |
| **ГРАЦИЯ** | Элитные | 110 | Оптимальные для зоны, допускаются поздние сроки | Не допускается | Среднеранний | Среднерослый до 120 см | Выше средней |
| **ГРОМ** | Элитные РС 1 | 110 | Оптимальные для зоны | Не допускается | Среднеспелый | Полукарлик до 90 см | Повышенный |
| **КАЛЫМ** | Элитные | 101 | Оптимальные для зоны | Не допускается | Среднеспелый | Полукарлик до 90 см | Выше среднего |
| **СИЛА** | РС 1 | 90 | Оптимальные для зоны | Рекомендуется | Среднеспелый | Короткостебельный до105 см | Средний |
| **ЮКА** | Элитные | 90 | Оптимальные для зоны | Допускается | Среднепоздний | Среднерослый до 120 см | Выше среднего |

реклама

Краснодарский край, ст. Староминская, ул. Толстого, 2. Тел./факс: (86153) 5-77-92, 5-72-43



ООО "ТД "АВЕРС"

Семена озимого рапса

Семена озимой пшеницы

Протравители семян

PIONEER. A DuPont Business
EURALIS
MONSANTO
syngenta.

- Васса
- Айвина
- Вершина
- Калым
- Грация
- Гром
- Сила
- Юка

ЩЕЛКОВО АГРОХИМ
syngenta.
avgust
BASF
BAYER
АГРОРУС
CHEMINOVA

353600
Краснодарский край,
станица Староминская,
ул. Толстого, 2

Тел.: (86153) 5-77-92
Тел./факс: (86153) 5-72-43
E-mail: avers95@mail.ru

№ 9 (149)

# СОДЕРЖАНИЕ


**ЭКОНОМИКА**

Не продал с колёс – выиграл.....8
Обзор зернового рынка

Свободная полка.....10
Смогут ли отечественные продукты заместить импорт

**РАСТЕНИЕВОДСТВО**

Построивший своё.....12
За пять лет начинающий фермер создал крепкое хозяйство

С мозаикой – на коне.....14
Отчёт с заседания Клуба агрознатоков, где говорили о семенах пшеницы

«Закроют импорт – перекрещусь».....20
Репортаж с межрегионального Дня поля кукурузы и подсолнечника

**ЗАКОНОДАТЕЛЬСТВО**

Не всякий грант освобождён от налогов.....26
Консультации Николая Кана

**ЖИВОТНОВОДСТВО**

Бычков оставили себе.....30
Владельцы скота расширяют производство на известии о запрете импорта

**ОХОТА И РЫБАЛКА**

Пощёчина от сазана.....34
Откуда берутся рыбаки



AGROBOOK.RU

**Как известно, ИД «Крестьянин» создал Клуб агрознатоков, который с начала нынешнего года ежемесячно проводит заседания, посвящённые самым актуальным проблемам сельского хозяйства.**
**А знаете ли вы, что на www.agrobook.ru можно увидеть ПОЛНУЮ ТРАНСЛЯЦИЮ этих мероприятий?**
**Смотрите заседания Клуба агрознатоков в режиме реального времени или в видеозаписи. Оставляйте свои комментарии, задавайте вопросы, и приглашённые специалисты вам обязательно ответят!**
**Ближайшее мероприятие на тему «Чтобы получить, нужно вложить. Роль агрохимических мероприятий в получении стабильных урожаев» состоится 17 сентября 2014 г. в 11.00. Присоединяйтесь!**

**Время на www.agrobook.ru – время с пользой!**


Колонка редактора

## Китай нас накормит?

После введения запрета на импорт европейского и американского продовольствия в Россию наши губернаторы как по команде стали рапортовать о способности вверенных регионов завалить страну провизией. Причём некоторые впали в банальную маниловщину и наобещали взрыв производства молочных, мясопродуктов, овощей и плодов в считаные месяцы. Хотя любому селянину ясно: чтобы вырастить корову, требуются годы. Да и для строительства теплиц нужны не только деньги, но и время.

В правительстве поддакивают посулам региональных вождей, но сами тем временем открывают китайскую границу для завоза к нам овощей и фруктов, шлют заявки на мясо бразильским фермерам, расширяют закупки белорусской молочки. Понимают: за недели и месяцы продовольственного самообеспечения никак не достичь, если уж не достигли за целые предыдущие десятилетия.

Да, годичная пауза в завозе западного продовольствия – это бесспорный шанс для нашего аграрного сектора. Но сможем ли мы грамотно им воспользоваться? В разговорах по поводу неизбежного взлёта отечественного сельского хозяйства пока преобладают шапкозакидательство и жажда дальнейшего запретительства. Закрыть калитку для импортной сельхозтехники, наложить табу на зарубежные сорта и гибриды, обходиться собственными удобрениями и средствами защиты…

А как мы собираемся заполнять прилавки мегаполисов местной едой? Лишь в отдельных регионах нацеливают отрасль на создание новых мощностей по переработке сельхозсырья. Кстати, в их числе Краснодарский край, где и без того густая сеть заводов по выпуску продовольствия. В большинстве же других территорий лишь козыряют половинной нагрузкой мясных и молочных комбинатов. Дескать, у нас есть куда расти.

Но реален ли рост переработки, если отечественного сырья не хватает и оно дорого, а оборудование допотопное – энергозатратное, неэффективное, что тоже утяжеляет себестоимость? Реален ли этот рост, если за повышение отпускной цены готового продукта бьют по рукам? Что нам даст годичная фора при таких обстоятельствах? Не окажемся ли мы в итоге в ещё большей зависимости от продовольственного импорта?

Не окажемся, если обещанные дополнительные ассигнования на поддержку сельского хозяйства будут направлены в болевые точки, в точки потенциального роста. В ту же переработку, в частности. Не в ремонт громоздкого ржавого старья, а в создание компактных, экономичных, автоматизированных цехов, способных выпускать внушительный ассортимент молочных и мясных продуктов. Не в послевоенные мельзаводы с тремя сортами муки на выходе, а в эффективные мельницы, настроенные на сортовое разнообразие и любой покупательский спрос.

Не окажемся, если создадим современные хранилища, способные сберечь дары наших садов и огородов вплоть до нового урожая.

Не окажемся, если освоим нишу натуральных продуктов – без красителей, ароматизаторов, усилителей вкуса, консервантов и прочей химии, закрепив эту натуральность чёткими нормативами и обеспечив жёстким контролем. А ещё заманчивей – и нишу органических продуктов, для выращивания которых в России пока остаётся множество чистых мест. Всё это будет востребовано как в нашей стране, так и за её пределами.

Конечно, китайские яблоки на вид привлекательны, не уступают польским. Но вкус всё же лучше у наших.

*Николай ГРИТЧИН*

**Как подать объявление в журнале «Деловой крестьянин»**

1. Разборчивым почерком напишите текст объявления. Укажите контактный телефон.
2. Квитанцию почтового перевода об оплате и текст объявления пришлите по почте: **ул. Города Волос, 6, г. Ростов н/Д, 344000, ЗАО ИД «Крестьянин».**

**Реквизиты ЗАО ИД «Крестьянин»:** р/с 40702810800000000935 в ОАО КБ «Центр-инвест» г. Ростова-на-Дону, БИК 046015762, к/с 30101810100000000762, ИНН 6162004360 КПП 616501001


16+

Главный редактор Н.В. Гритчин
Учредитель-издатель: ЗАО «ИД «Крестьянин»
Зарегистрирован в Министерстве РФ по печати. Рег. номер ПП № 77–12227.
Адрес для писем: Ростов-на-Дону, 344000, ул. Города Волос, 6,
тел.: (863) 282-83-13, www.krestianin.biz E-mail: dk@krestianin.biz
Отпечатано в типографии ИП Истратов С. В. (Lucky Pack), г. Ростов-на-Дону, ул. Мечникова, 112.
Объём 11 печатных листов. Номер набран и свёрстан в компьютерном центре «Крестьянин».
Номер подписан 29.08.2014 г., в 12.00. Заказ № . Тираж 15 000 экз.
Общий тираж ИД «Крестьянин» – 100 080 экз.

## Протеин диктует цену

**В нынешнем сезоне импортёры готовы платить высокую цену лишь за очень качественную пшеницу — с протеином не менее 12,5.** Если ниже, то за тонну дают на 30-35 долларов меньше. На эту особенность года обратили внимание трейдеры на семинаре Зернового союза сельхозпроизводителей Ростовской области, который состоялся в начале августа в Весёловском районе.

– Разница в цене между продовольственным зерном и фуражом просто огромна, – сказал гендиректор ростовского филиала МЗК Александр Затонский. – Прежде такого не было.

Фуражную пшеницу даже по сниженным прейскурантам реализовать трудно из-за её значительного предложения на рынке, отмечали участники семинара. К тому же сейчас ужесточились требования покупателей к такому товару: доля пророщенного зерна не должна превышать 5%. Из-за дождей во время нынешней уборки этот процент у многих аграриев значительно больше. Приехавшие на семинар аграрии Кашарского района жаловались, что за пророщенную пшеницу им предлагают не более 3,5 тыс. рублей за тонну. При таких расценках урожай — в убыток.

Вывод участников встречи: при выращивании будущего урожая нужно больше внимания уделить получению качественного зерна. За счёт грамотного подбора сортов, сроков созревания, удобрений и др. Конечно, это потребует дополнительных вложений. Как заявил один из членов Зернового союза, получивший в этом сезоне высокопротеиновую пшеницу, «мы не боимся больших затрат – боимся малых доходов».

## На мастер-класс к соседу

**Для мелких аграриев Кубани минсельхоз региона организовал своеобразную школу передового опыта.** Селян приглашают в успешные небольшие хозяйства, которые сумели наладить доходный бизнес. Гости получают возможность увидеть процесс производства, ознакомиться с техникой и оборудованием, подробно расспросить хозяев о рентабельности и других интересующих вопросах.

– Мелким производителям мы показываем на демонстрационных площадках, что на малых клочках земли нецелесообразно выращивать озимые. Лучше заниматься овощами, животноводством. И получать прибыли, которые обеспечат семью, – сообщил нашему изданию замминистра сельского хозяйства и перерабатывающей промышленности Краснодарского края Иван Дорошев.

Пользуются популярностью у местных станичников и хуторян также занятия в учебно-методическом центре развития личных подсобных хозяйств, что находится в Брюховецком районе.

– В Брюховецкой порядка 700 человек мы ежегодно учим, – сказал Дорошев. – Они помимо изучения теории участвуют в технологическом процессе. Там есть и современные теплицы по итальянской технологии, и капельное орошение открытого грунта, и сады, и КРС, и птица на яйцо и на мясо, и кролики. Всё это можно пощупать в технологическом процессе, посчитать рентабельность.

Многие ЛПХ края по мере своего развития переходят в разряд предпринимателей, образуют крестьянско-фермерские хозяйства. Это своего рода инкубатор малого бизнеса на селе. И власти стараются его поддерживать.

## Самый сладкий – «Красносельский»

**Ежегодный, пятый по счёту, арбузный форум «Ставропольская бахча – 2014» состоялся на базе КФХ «Пономарёво» – полюбившемся месте как ставропольчанам, предпочитающим покупать местную, «раскрученную» продукцию бахчеводов, так и представителям других российских регионов.**

Мероприятие, по данным минсельхоза края, посетили более 130 участников. Неподдельный интерес к форуму обусловлен тем, что сохраняется стабильно высокий спрос населения на бахчевые, особенно арбузы. Это обстоятельство, безусловно, и предопределяет ценовую политику в КФХ «Пономарёво». Цены на выращиваемую продукцию здесь более чем наполовину выше цен оптовых рынков краевого центра. И это обоснованно: в «Пономарёво» – «бахча без химии» ( это слоган фермеров Пономарёвых), высококачественный и ликвидный товар.

Из года в год число испытываемых на этом участке сортов и гибридов арбузов и дынь существенно возрастает. И в настоящее время оно достигло 108 единиц!

Выбор участка под бахчевые культуры, подбор сортов, обработка почвы, защита растений, удобрения, хранение, сбыт – вот круг вопросов, влияющих на экономику бахчеводства. Все они стали главными пунктами программы семинара, подготовленной службой сельхозконсультирования края.

Поддерживая традиции предыдущих арбузных форумов, организаторы провели конкурс на самый крупный (по весу) арбуз, самый сладкий арбуз и самую вкусную дыню, с вручением символических наград и дипломов.

В номинации «Арбуз-чемпион» безусловным лидером признан арбуз сорта Холодок (14,8 кг), выращенный индивидуальным предпринимателем – главой КФХ «Меннапов» из Туркменского района. «Самым сладким арбузом» стал гибрид «Красносельский» (КФХ «Пономарёво»). Доля сахаров в арбузе определялась инструментально, рефрактометром, и составила 14%. Серьёзную конкуренцию призёру составили сорта Фотон, Вектор, Дарья, гибрид HSR4677 и «Крестьянский».

Победу в номинации «Самая вкусная дыня» завоевал сорт «Лада» (определён по совокупности качеств: запаху, сочности и сладости, составившей 18% сахаров). Дыня выращена научными сотрудниками ВНИИОБ (г. Камызяк, Астраханская область).

## Воронежские аграрии пять лет готовились к эмбарго

**На встрече с журналистами глава Воронежской области, экс-министр сельского хозяйства РФ Алексей Гордеев отнёс к «тяжёлым позициям» импортозамещения в России говядину и молоко.** По его сведениям, «регионов, которые готовы такую продукцию, как молоко и мясо, предложить с нарастающим объёмом производства, их в стране порядка десятка, не больше». К этой десятке Гордеев отнёс и возглавляемую им теперь область, где активно в последние годы развивается животноводство.

– В нашей области мы к этому (к эмбарго на западное продовольствие. – *«ДК»*), не специально, конечно, но пять лет готовились, – сказал глава региона. – Ту динамику, которая уже есть и по производству молока, и мяса всех видов, нам остаётся лишь поддерживать и, используя уже наработанный опыт, этот опыт существенно развернуть.

Гордеев считает, что введение эмбарго открывает для отечественного аграрного сектора перспективу «где-то 20-25% уверенного роста в течение двух лет». По мнению экс-главы минсельхоза РФ, 15 лет назад Россия могла бы оказаться в гораздо худшем положении. В 1999 году на потребительском рынке было 75% импортной курятины и только 25% – отечественной, аргументировал он. Сегодня же 90% мяса курицы – отечественного производства. Примерно такие же показатели тогда были и по свиноводству. А сегодня 82% свинины – отечественное мясо. Ещё сравнение: в 1999 году 80% сахара было импортным, «но два года назад мы впервые стали экспортировать этот продукт».

В животноводстве же для получения аналогичных результатов потребуются «и время, и хорошие вложения», полагает бывший аграрный министр.

# Актуальная пшеница

## Ситуация на зерновом рынке вселяет оптимизм

На российском рынке складывается весьма благоприятная конъюнктура. Даже столь высокий урожай зерновых не сильно ослабил уровень цен. На руку зерновикам и «продуктовое эмбарго» – свои рынки сбыта на Ближнем Востоке и в Северной Африке они не потеряли, а необходимость увеличивать производство животноводческой продукции должна повысить спрос на фураж уже в течение этого года.

### Нацелились на сотню

На последнюю декаду августа зерновые культуры в России были обмолочены на площади 22,8 млн га, или 48,8% к уборочной площади (в 2013 г. – 21,7 млн га). Намолочено 68,5 млн тонн зерна (в 2013 г. – 54,8 млн тонн) в первоначально оприходованном весе. Средняя урожайность составила 30,1 ц/га (в 2013 г. – 25,2 ц/га). Такие данные опубликовала пресс-служба Минсельхоза РФ.

В частности, пшеницы озимая и яровая были обмолочены на 13 млн га, или 51,3% к уборочной площади (в 2013 г. – 12,7 млн га). Намолочено 45,1 млн тонн (в 2013 г. – 36,8 млн тонн) при урожайности 34,7 ц/га (в 2013 г. – 29,1 ц/га).

Ячмень озимый и яровой обмолочены на 5,5 млн га, или 58,5% к уборочной площади (в 2013 г. – 4,9 млн га). Намолочено 14,7 млн тонн зерна (в 2013 г. – 10,4 млн тонн) при урожайности 26,6 ц/га (в 2013 г. – 21 ц/га).

Кукуруза на зерно обмолочена на 7,4 тыс. га (или 0,3% к посевной площади) (в 2013 г. – 0,4 тыс. га). Намолочено 39,2 тыс. тонн зерна (в 2013 г. – 2,5 тыс. тонн) при урожайности 52,7 ц/га (в 2013 г. – 63,1 ц/га). Подсолнечник на зерно обмолочен на 45,4 тыс. га (0,7%) (в 2013 г. – 56,5 тыс. га). Намолочено 102 тыс. тонн (в 2013 г. – 135,3 тыс. тонн) при урожайности 22,5 ц/га (в 2013 г. – 24,1 ц/га).

Вообще, валовой сбор зерновых культур в России в текущем году будет не менее 100 млн. тонн. Об этом 22 августа в Курске заявил глава Минсельхоза РФ Николай Фёдоров. «Органы управления АПК регионов актуализировали свои данные, и получается – не менее 100 млн тонн», – сказал министр. По словам опрошенных аграриев и экспертов рынка, фактически валовой намолот может быть даже выше, поскольку в маленьких и средних хозяйствах урожай для официальной статистики занижается на 15-25%.

Напомним, что валовой сбор зерна в России в 2013 г., по данным Росстата, составил 91,3 млн тонн (в чистом весе).

### Кто не продал с колёс, тот выиграл

Очевидная тенденция, которая проявляется всё ярче с каждым годом: передовые технологии способны обеспечивать высокие урожаи, несмотря на капризы погоды или неблагоприятные климатические условия, говорят руководители лучших агропредприятий в районах. Кто вложил деньги – получил хорошую отдачу.

Регионы собрали в целом хороший, качественный урожай, но в некоторых территориях локально есть проблемы с влажностью. Например, север Ростовской области пострадал от дождей накануне массовой уборки. В итоге зерно в колосе начало прорастать, влажность доходит в отдельных местах до 30%. При этом ключевые показатели (например, клейковина) в норме. Более 33% урожая по Ростовской области – зерно третьего класса, которое весьма востребовано на рынке.

На рынке сложилась достаточно хорошая конъюнктура. Период снижения закупочных цен во время уборки, который каждый год имеет место, удалось сократить. И те хозяйства, которые имели возможность придержать зерно, не продавать его с колёс, сегодня смогут заработать. «Тройка» растёт примерно на 100 рублей каждую неделю. За тонну зерна с протеином 14,5 сегодня можно получить до 8 500 рублей.

На конец августа средняя стоимость мягкой пшеницы третьего класса в ЮФО – 7 564 руб./т, в СКФО – 7 390 руб./т (максимальная цена на Северном Кавказе – в Георгиевском районе Ставропольского края – 7 950 руб./т). Средние цены по ключевым регионам: Краснодарский край – 7 176 руб./т, Ростовская область, – 7 787 руб./т, Волгоградская область – 6 765 руб./т, Ставропольский край – 7 390 руб./т.

Экспорт зерна в текущем сельскохозяйственном году (с 1 июля 2014-го по 30 июня 2015 года) может составить рекордный объём 27,5-30 миллионов тонн, отмечает замминистра сельского хозяйства РФ Андрей Волков. Ранее Минсельхоз уже повышал оценку экспортного потенциала до 25-27 миллионов тонн.

### Санкции не навредят

Впрочем, есть угрозы сжатия экспорта – риск снижения мировых цен в долларах США, что сделает продажи за рубеж куда менее рентабельными. Однако ослабление рубля, если оно произойдёт в текущем сезоне, нивелирует эти риски.

Мировые цены могут продолжить снижение не только по причине большого урожая, но и по причине укрепления доллара США. Закупочные зерновые интервенции в этом случае не помогут, поскольку они проводятся в объёме 5 млн тонн, а экспортный потенциал РФ в шесть раз больше.

Глава Зернового союза сельхозпроизводителей Ростовской области Юрий Паршуков отмечает, что сегодня темпы экспорта выше, чем прогнозировали эксперты. Только за август из портов области на экспорт ушло 2,7 млн тонн, сообщил эксперт.

В связи с экономическими санкциями в отношении России некоторые страны отказались от покупки российского зерна, но эти объёмы не играют большой роли в структуре российского экспорта. Мы ориентированы на Турцию, Египет, Сирию, которые санкций не вводили. Кроме того, растут рынки Индии и Китая, на которые мы также должны уже обращать внимание. В связи с тяжелой ситуацией на Украине Причерноморский рынок, как ожидается, несколько «просядет», и Россия может воспользоваться ситуацией и нарастить объёмы продаж, говорят опрошенные эксперты.

Зерновики уверены, что по ключевым продуктам питания, которые сегодня составляют продовольственную корзину, мы сможем себя обеспечить. Необходимость увеличивать производство отечественного мяса, молока должна спровоцировать рост спроса на корма, на фуражное зерно. Сейчас внутри РФ потребляется 67 млн тонн зерна, но есть вероятность, что внутренний спрос вырастет до 87-90 млн тонн.

Так что повод для оптимизма у отечественных растениеводов есть.

*Александр ГАВРИЛЕНКО,*
*специально для «Делового крестьянина»*

# МЕГАМИКС

## ЖИДКИЕ МИНЕРАЛЬНЫЕ УДОБРЕНИЯ

## МЕГАМИКС – ПРЕДПОСЕВНАЯ ОБРАБОТКА

**Имеет сильный полифункциональный состав, включающий в себя:**

**N P K** - *питательный резерв на* ***первые три недели*** *развития растений*

**Mg Cu Zn B Mn Fe Mo Co** - *комплекс, оптимизирующий процессы азотфиксации и фотосинтеза*

**S Se Cr Ni** - *репродуктивно-защитный комплекс*

Восстанавливает и активизирует ферменты зародыша зерна в **1,5 раза**, почвы – в **5 раз**, микробной флоры – в **3 раза**. Эти процессы **стимулируют прорастание семян и биологическую активность почвы** в зоне ризосферы, что приводит к более раннему появлению всходов. Формируется мощная корневая система в **1,2–1,5 раза больше** обычной.

Предпосевная обработка семян удобрением **МЕГАМИКС** способствует **повышению зимостойкости** растений, **максимальному накоплению сахаров, аминокислот, водорастворимых белков, гормонов, ненасыщенных жирных кислот.** Это приводит к тому, что понижается температура кристаллизации воды в клетках, помогая растению переносить заморозки, сокращая гибель посевов в условиях неустойчивого снежного покрова или малоснежной зимы. Увеличение объема корней и их количества происходит из-за перераспределения трафика питательных веществ, когда они **направляются на развитие корневой системы**, за счет сокращения продольного роста клеток надземной части. Мощные и длинные корни механически удерживают подземную часть растения от выпирания в период чередования морозов и оттепелей, повышают эффективность использования вносимых минеральных удобрений. **Высокое содержание биогенных микроэлементов в составе МЕГАМИКС способствует оттоку сахаров в узел кущения.** В результате у озимых зерновых повышается морозоустойчивость, зимостойкость, значительно снижается риск выпревания, поражения снежной плесенью и корневыми гнилями.

**Производитель: ООО «СТИМУЛ»**
Нижегородская обл., г. Бор, ул. Луначарского, 128
тел: +7-920-033-15-25, +7-920-111-89-28
www.megamix52.ru
e-mail: megamix52@mail.ru

## ОФИЦИАЛЬНЫЕ ДИСТРИБЬЮТОРЫ

**КРАСНОДАРСКИЙ КРАЙ: ИП Луценко С.В.**, г. Краснодар, тел.: 8-918-345-82-11, 8-918-248-28-36, (861) 244-06-06, (861) 215-89-44; *e-mail:* s_lucenko@mail.ru
**ООО «ГУМАТ»,** г. Краснодар, тел.: 8-918-474-48-19, 8-988-243-30-16; *e-mail*: gumatagro@rambler.ru
**РОСТОВСКАЯ ОБЛАСТЬ: ООО «Агрокультура»,** г. Ростов-на-Дону, тел.: 8-919-88-55-000, (863) 29-89-002; *e-mail*: avreshetilov@gmail.com

# Кому достанется полка

## Способен ли отечественный АПК восполнить продовольственный дефицит

Южнороссийские производители продуктов питания с воодушевлением восприняли запрет на импорт в Россию западного продовольствия. По мнению большинства аграриев, Российская Федерация сможет без больших потерь нарастить объём продукции пищепрома, да и относительно быстро прибавить в качестве. Способен ли отечественный АПК адекватно ответить на вызовы времени, выяснял «Деловой крестьянин».

### Десятки млрд долларов можно заплатить своим фермерам

В августе премьер-министр России Дмитрий Медведев подписал постановление правительства, которое вводит запрет на поставки некоторых видов мяса и рыбы, плодоовощной и молочной продукции из стран Евросоюза, США, Австралии, Канады и Королевства Норвегии. Эта мера стала ответом на экономические санкции по отношению к российским компаниям и производителям. Сельхозпроизводители юга и эксперты рынка уверены: это хороший шанс для аграриев, чтобы занять освободившееся место на полке. Мораторий на экспорт продукции из стран Запада стал настоящим сюрпризом для российского АПК. Федеральные чиновники в один голос заговорили о том, что «наконец-то президент дал возможность аграриям пробиться на полку, минуя многочисленное лобби ритейла». Да и многие участники рынка уверены: решение о запрете на импорт некоторых продуктов было принято не столько в рамках «торговой войны» с Западом, а, скорее, как возможность нашим производителям выйти на собственный рынок.

«Мы – та страна, которая должна кормить сама себя, а также экспортировать продовольствие в другие регионы, другие страны. Сегодня мы имеем все возможности, чтобы коренным образом изменить ситуацию в сельском хозяйстве», – отметил премьер Дмитрий Медведев на площадке молодёжного форума «Машук-2014».

«Это возможность для развития российской деревни и увеличения рабочих мест на селе. Нашим аграриям необходимо более оперативно обучаться новым технологиям и своевременно использовать в своей деятельности

достижения науки. Надо чётко понимать, что введение подобных мер послужит разнообразию и изобилию товаров на прилавках магазинов, создаст острую конкуренцию среди отечественных производителей, а возможно, и послужит снижению цен на товары», – считает председатель комитета по аграрным вопросам ГД РФ Николай Панков.

Так ли это на самом деле? Представитель ассоциации поставщиков и производителей продуктов питания «Руспродсоюз» Дмитрий Востриков полагает, что в целом так. Импортная продукция, которая ввозится в Россию, – это в основном продукция в среднем и высоком ценовых сегментах. Так что «основных товаров» продовольственной корзины этот запрет практически не коснётся, говорит он. Эксперт отметил, что с апреля 2014 года в России действует запрет на ввоз свинины из Евросоюза, и это не спровоцировало какой-либо перестройки рынка или роста цен.

– В России огромный потенциал увеличения выпуска сельхозпродукции, – написал президент ассоциации «Росагромаш» Константин Бабкин в своём блоге. – 40 миллионов га сельхозугодий выведены из оборота. Это больше всей площади Германии, и эти земли давно пора возвращать. Безработица на селе в 2 раза выше, чем в городе, скрытая безработица охватывает миллионы людей. Внутренний рынок сбыта продовольствия в России почти наполовину занят иностранными поставщиками, Россия закупает продовольствия за рубежом на 40 миллиардов долларов. Это было ненормально.

## Готовы работать

Во второй декаде августа прошло заседание правительства Ростовской области, на котором тема продовольственной безопасности и импортозамещения стала ключевой. Замгубернатора Ростовской области Вячеслав Василенко сообщил на заседании, что в донском регионе уже проанализировали, какие виды продовольствия являются наиболее зависимыми от внешних поставок. Согласно проведённому анализу, в регионе, да и по России в целом, наибольшее импортозамещение потребуется в производстве мяса, сыра, сливочного масла, овощей закрытого грунта и плодов.

Кубань готова накормить всю Россию фруктами, консервами и крупами, обеспечить подсолнечным маслом, а также увеличить объёмы производства овощной, рыбной и мясомолочной продукции. Губернатор края Александр Ткачёв уверен в перспективах кубанской продукции на внутреннем рынке. По его словам, также планируется увеличить объёмы производства готовой молочной, рыбной, мясной и овощной продукции.

Ставропольский край рапортует о том, что в прошлом году ввёл более 300 гектаров садов. Теперь регион делает ставку на строительство теплиц. В 2014 году объём их площадей в крае вырастет на треть. Будут введены в строй 25 гектаров теплиц, их общая площадь достигнет 100 гектаров. Такая динамика позволит уже в следующем году добиться самообеспеченности региона овощами, выращенными в защищённом грунте, сообщили в краевом минсельхозе.

В Ростовской области увеличивают производство мяса. Сегодня на прилавках магазинов и рынков Ростовской области только 60% мяса местного производства. Примерно 13% приходится на долю импорта, а остальное – на другие российские регионы, говорит Вячеслав Василенко. «Несмотря на то что объёмы недопоставок по мясу станут наиболее существенными, данные статистики говорят о том, что его дефицита быть не может», – отмечает он.

Как поясняют животноводы, наиболее проблемным видом мясной продукции остаётся говядина. По данным минсельхоза области, на Дону ежегодно потребляется 77 тысяч тонн говядины, из которых больше половины ввозится в регион. Доля импорта в общей структуре потребления – 10%. Свининой регион себя уже обеспечивал, и если бы не АЧС, то уже «затоварили» бы ею все соседние регионы. В 2007 году в области выращивали 959 тысяч голов свиней, а сейчас – всего порядка 426 тысяч. Впрочем, в 2014 году крупные предприятия области должны увеличить производство сразу на 5 000 тонн мяса. В 2015 году будет «плюс» ещё как минимум в 1 500 поросят.

## Всему голова

Рекордные урожаи зерновых на юге России позволяют смотреть в будущее уверенно – по меньшей мере, на ближайшие два года. Ведь основа сельского хозяйства и всей пищевой промышленности – это, конечно, зерно. В этом году в Ростовской области собран рекордный урожай ранних зерновых и зернобобовых культур – более 8,5 млн тонн. С учётом неубранной кукурузы, риса, сорго и других культур общий объём урожая зерновых превысит 9 млн тонн, сходятся во мнении эксперты. Валовый сбор зерновых колосовых и зернобобовых в Краснодарском крае уже превысил 9,1 млн тонн. Это на 800 тысяч тонн больше, чем в прошлом году. Высокие результаты показывают практически все регионы ЮФО и СКФО.

Это позволит не только полностью удовлетворить потребности животноводов и предприятий пищепрома, но и увеличить продажи зерна на экспорт. Западные санкции российского зерна не коснутся, поясняют участники рынка, донские порты отгружают продукцию в основном в Турцию, Египет, Сирию – страны, которые санкций не вводили и сегодня с удовольствием прикупят нашего зерна.

Впрочем, как отмечает губернатор Ростовской области Василий Голубев, давно пора озаботиться тем, как увеличивать эффективность зернового бизнеса.

– У нас достаточное количество резервов, которые позволяют более эффективно использовать выращенный урожай, – сказал Василий Голубев на «Дне урожая – 2014», который прошёл в Сальске. Нужно больше думать над переработкой внутри страны, повторил глава региона. Мы экспортируем зерно, возобновляемый ресурс – и это здорово. Тем не менее мы должны стараться продавать не сырьё, а «зерновые полуфабрикаты», что позволит привлекать дополнительную прибыль и давать новые рабочие места, считает он.

Даже при минимально низком урожае следующего года (скажем, 70 млн тонн) в России останутся хорошие переходящие запасы, что позволяет застраховаться от каких-либо внешних угроз по зерновому рынку как минимум на 2-3 года, отмечают некоторые эксперты.

## Новая реальность

Конечно, ответ на западные санкции заставит мобилизоваться всех участников рынка. Если раньше можно было списать собственные неудачи в агробизнесе на «мне не пробиться на полку», то сегодня такой проблемы не будет. Власти бьются за то, чтобы максимально приблизить производителя к конечному покупателю.

Так, главам муниципальных образований Ростовской области поручено в срочном порядке подготовить список существующих и будущих мощностей по производству продуктов питания, а также прописать возможные варианты развития этих предприятий и необходимые меры поддержки. Осенью 2014 года на основе этих данных будет сформирован единый областной план по дальнейшему развитию донского пищепрома. Эксперты уже называют эти меры не иначе как «новой вехой» донской аграрной индустрии.

– Нужно сделать так, чтобы потребительская кооперация, даже самый мелкий производитель, имели возможность реализовать свою продукцию, – отмечает Василий Голубев. – Мы сейчас прорабатываем все возможные варианты. Если будет необходимо, мы примем региональный закон, который позволит продукции селян попадать на полки продовольственных магазинов. Наступает время, когда аграриям можно и нужно показать имеющийся потенциал. Убеждён, что наши сельхозтоваропроизводители в состоянии накормить всю страну.

Как отмечают эксперты, в числе перспективных направлений – производство молочной продукции, овощная и рыбная консервация, производство яиц, говядины и целый ряд других направлений. Производители уверены, что в среднесрочной перспективе эти меры позволят не только повысить качество продуктов питания, но и приведут к снижению розничных цен по многим позициям.

Безусловно, не всё так гладко и славно, как говорят – обязаны говорить – чиновники, отмечают при этом эксперты. Мгновенно заменить всю линейку товаров российским производителям не получится, это совершенно ясно. И свободную пока нишу уже готовы занять производители Китая, Аргентины и ряда других стран. К тому времени, пока отечественные производители «разгонятся», их место могут занять другие, «незападные» иностранцы.

Кроме того, существует риск стремительного роста цен. Даже при отсутствии объективных предпосылок представители ритейла захотят компенсировать убытки, причинённые запретом на западные товары.

При этом сегодня эксперты вообще не говорят о том, что мораторий на импорт западной продукции был введён на год. Наверняка затем, если не раньше, премьер подпишет «отмену». Есть надежда, что к тому времени на рынок придут новые игроки, новые поставщики, поменяются логистические маршруты... То есть теоретически западные компании смогут получить доступ на полку снова, но их услуги будут уже куда менее востребованными.

Впрочем, такой сценарий возможен лишь при условии, если наши аграрии уже успеют схватить быка за рога и предложат достойную альтернативу.

***Александр ГАВРИЛЕНКО,***
***специально для «Делового крестьянина»***

# Построивший своё

## Начинающий фермер всего за пять лет создал крепкое хозяйство и поставил добротный дом

База КФХ Сергея Рудых расположилась на окраине станицы Копанской. Здесь так много всего, что не сразу и догадаешься, чем же занимается хозяин. За новым двухэтажным бревенчатым домом на площадке лежит большая куча щебня. Рядом – сварная конструкция торгового павильона. Чуть ближе под маскировочной сеткой – металлическая лодка. А за ней – мастерская с различными станками.

Если продолжить экскурсию по просторному двору, то увидишь ангар с зерном, комбайн «Акрос», трактор «Нью Холланд», другую сельскохозяйственную технику и оборудование. Причём некоторые машины окажутся усовершенствованными – более производительными и удобными в эксплуатации, чем заводские.

– В разгар сезона я, конечно, больше времени провожу в поле. То тракториста подменю, то комбайнера. А зимой или, к примеру, в дождливую, как сегодня, погоду что делать? Не дурака же валять, – объясняет Сергей Николаевич. – Поэтому и стройматериалами торгуем, и лодки делаем, и прочие услуги оказываем.

### Заводик под навесом

На малую родину Сергей с женой Евгенией и пятилетним сыном Алексеем решили перебраться пять лет назад. До этого работали в Краснодаре, где снимали квартиру.

– Я там заведовал складом в известной фирме, неплохо зарабатывал, но понимал, что на зарплату жилья в большом городе мы никогда не купим, – продолжает Рудых. – Поэтому вернулись в сельскую местность, где мы с женой родились и выросли.

В кубанских станицах и хуторах уже ощущался кадровый голод. А Сергей – готовый механизатор, освоивший работу на тракторе и комбайне с раннего детства. Точнее, с шести лет, когда он на табуретке садился в кабину к деду, колхозному бригадиру, и отправлялся с ним в поле.

Впрочем, наниматься в сельхозпредприятие Сергей Рудых не имел ни малейшего желания. Помнил дедов наказ: «Мы работали за галочки. А ты строй своё». Своё 26-летний отец семьи начал создавать вместе с тестем в Калининском районе, где в усадьбе родителей жены семья Рудых поселилась на первое время. Под навесом двора они оборудовали что-то вроде маленького заводика по изготовлению простейших механизмов для ЛПХ. Поскольку Калининский район входит в картофельный пояс Кубани и большинство здешних огородов под «вторым хлебом», механизмами этими стали картофелесажалки, картофелекопалки и опрыскиватели.

– Мы ничего нового особо не изобретали, – говорит Сергей Николаевич. – Удобную конструкцию картофелесажалки с аккуратным размещением пророщенных клубней в грядки давно уже придумали местные умельцы. То же и с другими машинами. Но кое-что мы с тестем всё же усовершенствовали. И наши изделия стали пользоваться хорошим спросом.

**У молодой семьи в станице теперь свой особняк**

– Ещё бы не усовершенствовать, – откликается Вячеслав Легкодух, председатель АККОР Ейского района, участвующий в нашем разговоре. – Сергея не зря называют у нас Кулибиным. Столько технических усовершенствований понапридумывал.

Заводик выдал за год несколько десятков механизмов, позволив начинающему предпринимателю сколотить первоначальный капитал и задуматься о развитии бизнеса.

### Паи наследников

– К тому времени я уже определился: хочу фермерствовать, – отмечает Рудых. – Но на родине жены получить землю нет никаких шансов: много КФХ, и между ними жёсткая конкуренция. И мы с Евгенией обратили взор на Копанскую. Здесь не только моя родина. Тут сохранилось сельхозпредприятие, частный бизнес не развит, а значит, благоприятная среда для начинающих.

Первые гектары Сергей Николаевич приобретал у родственников местных крестьян, которые знать не знали, что являются наследниками землевладельцев. Рудых находил их, вводил в наследство и сразу выкупал паи. Дело хлопотное, небыстрое. На судебные выяснения по каждому паю уходило до года, признаёт он. Но игра стоила свеч. Первые пятигектарные паи обходились фермеру в 50 тыс. рублей, а сегодня цена на них подскочила в несколько раз. Впрочем, теперь в собственности Рудых уже 150 га, да ещё столько же в аренде. Среднее фермерское хозяйство.

### Под гарантию АККОР

Когда подъезжаешь к базе Рудых, то первым делом видишь большой баннер, извещающий о том, что Ейская АККОР – лучшая районная ассоциация в России. Объединение приазовских фермеров действительно получило на последнем общероссийском съезде

АККОР такое высокое признание. Другой вопрос – сообщения о подобного рода заслугах встречаешь обычно в офисе самого объединения, на стенде достижений района. А тут – фазенда рядового фермера.

– Наше КФХ состоялось во многом благодаря ассоциации, – аргументирует Сергей Николаевич. – Там отслеживают все госпрограммы по поддержке фермеров и предлагают нам в них поучаствовать. Я этими предложениями стараюсь воспользоваться. Например, приобрёл несколько единиц техники со значительными скидками.

АККОР для Сергея Рудых – это и компетентная юридическая контора, где фермеру всегда подскажут оптимальный выход из запутанной ситуации. А ещё районная АККОР – это авторитетный поручитель для банков, торговых фирм, структур местной власти.

– Имея рекомендацию ассоциации, я получил в банке кредит под залог земли, хотя даже бывалым аграриям в таких кредитах обычно отказывают. По звонку председателя АККОР мне передали в лизинг белорусский трактор с первым платежом через полгода после начала эксплуатации, – перечисляет Рудых. – Если у тебя удостоверение члена АККОР, торговцы сельхозтехникой, сельхозхимией и прочими товарами для аграриев делают тебе скидку 1-1,5%. Я такую скидку получил даже при покупке автомобиля «Ниссан».

Дорогого стоит и сложившаяся в ассоциации практика обмена информацией о качестве и функциональных возможностях приобретённых товаров, прежде всего, конечно, техники. Сергей Рудых рассказывает, что, опираясь на такие экспертные оценки коллег, он купил четырёхкорпусный плуг энгельского завода, краснодарский дискатор и прочие машины, которые действительно оказались надёжными, производительными, экономичными.

С председателем АККОР Вячеславом Легкодухом у «Акроса»

## За пять часов до апреля

А сегодня члены АККОР обращаются за советом уже и к Сергею Рудых. Дело в том, что он первым из коллег обзавёлся в этом году комбайном «Акрос». Как это произошло – особая история, о которой стоит рассказать подробно.

О замене старенького «Дона» Сергей Николаевич задумался больше года назад, присмотрев на сельхозвыставке заграничный комбайн «Нью Холланд». Он стоил шесть миллионов, вспоминает фермер, всего на полмиллиона дороже нашего «Акроса». Покупку запланировал на начало нынешнего года. Но когда дело дошло до детального сравнения двух комбайнов, то выяснилось, что иномарка в комплектации ростсельмашевской машины обойдётся покупателю в 12 миллионов. Стремительному увеличению разницы способствовал и скачок европейской валюты на старте года.

– Такая цена не по мне, решил я, – комментирует Рудых. – А тут из АККОР сообщили про акцию «Ростсельмаша»: кто оплатит «Акрос» до конца марта, тому комбайн обойдётся ровно в пять миллионов, на 850 тысяч дешевле нынешней стоимости. Сомнений не осталось: буду брать.

Первый взнос размером в один миллион фермер внёс в начале марта из своих доходов. Оставалось взять кредит на оставшиеся четыре.

– Обошёл несколько банков – нигде не дают, – разводит руки фермер. – А тут так некстати Галина Николаевна Дьяченко, с которой мы успешно сотрудничали в «Центр-инвесте», перешла директором ейского филиала в «Кубань-кредит». Но ситуация безвыходная: пошёл к ней. Не знаю уж, как ей, новому работнику, это удалось, но она смогла убедить своё начальство в головном офисе, что я клиент надёжный.

Все согласования по кредиту, продолжает Рудых, закончились вечером 31 марта, когда с «Ростсельмаша» уже позвонили и предупредили, что фермер «с акции слетает». Галина Дьяченко даже специально задержала персонал, чтобы успеть перечислить деньги заводу этим числом. После завершения операции Сергею выдали в банке на случай спора с заводом копию документа: средства ушли 31 марта в 19.00. За пять часов до окончания акции.

– Для нас Галина Николаевна – образец банковского работника, заинтересованного, болеющего за клиента, – солидарен с Сергеем Вячеслав Легкодух. – Не случайно после её перехода на новую работу и многие наши фермеры перевели свои счета в «Кубань-кредит».

Уже 2 апреля «Акрос» был доставлен в Копанскую.

## Убрал себе – убери соседу

Мы приехали в Копанскую 9 июля. Вся площадь ранних зерновых, а точнее – озимой пшеницы, располагавшейся на 160 га, была в КФХ Рудых уже убрана и ссыпана в ангар.

– Жатву провели за семь дней, на два дня быстрее, чем год назад, хотя тогда у нас под ранними зерновыми было 105 га, – отрапортовал Сергей Николаевич. – «Акрос» намолачивает за день у нас до 150 тонн – в полтора раза больше «Дона». Скорость у нового комбайна гораздо выше, он большую массу берёт. Благодаря этому я успел закончить обмолот до дождей и сохранить клейковину. И потерь нет – в полове ничего не нахожу.

Урожайность на круг составила 68 ц/га. Это на 16 ц/га больше, чем прошлым летом, сравнил фермер. Конечно, нынешний показатель в первую очередь связан с благоприятными погодными условиями. Но и качество уборки «Акросом» сбрасывать со счетов не стоит, уточняет Рудых.

Окончив обмолот на своих полях, комбайнер фермера на новом агрегате отправился помогать соседям. В очереди на тот момент значилось два хозяйства с площадями 200 и 150 га.

– Мы и в прошлые годы оказывали такие услуги, – говорит Сергей Николаевич. – Но тогда ко мне, как правило, обращались мелкие фермеры. Теперь ведут переговоры и сельхозпредприятия.

Изменилась и цена. В прошлом голу, например, за уборку 1 га зерновых «Доном» Сергею Рудых платили 1 тыс. рублей (солярка нанимателя). А теперь платят вдвое больше. Вот как важны темпы и качество работы «Акроса».

## На экспорт – без «промокашек»

Свою пшеницу ейские фермеры называют особо ценной. Объясняют это специфическими почвенно-климатическими условиями приазовского района.

– Протеин у нашего зерна 14, клейковина 25, – аргументирует Вячеслав Легкодух. – Но перекупщики не грузят на корабль такое зерно. Они перемешивают его с менее ценным из других территорий. А мы хотим предложить зарубежным покупателям пшеницу ейской марки. Агитируем фермеров совместно формировать судовые партии. И самостоятельно, без «промокашек», отгружать урожай в нашем порту. Такой опыт у нас уже есть. Он показал, что прямой экспорт позволяет фермеру выгоднее продать своё зерно.

В нынешнем году к формированию судовых партий намерен подключиться и Сергей Рудых. Новым комбайном он сумел собрать отменную пшеницу.

Напоследок я спросил, много ли кредитов набрал молодой фермер. Оказалось, на 10 млн рублей. Не многовато ли?

– Я уже освоил и погасил восемь миллионов кредитных денег, – успокоил Сергей Николаевич. – Нынешние десять миллионов – в основном кредиты длинные. А в моём ангаре сейчас пшеницы на семь миллионов. И ещё на столько же получу осенью кукурузы и подсолнечника. Словом, кредитов я не боюсь. Они позволяют быстрее развиваться.

***Илья ИВАНЕНКО***

ст-ца Копанская, Ейский р-н, Краснодарский край

*Фото Владимира Карпова*

Острые вопросы представителю Минсельхоза

# По семени и колос

## Каким сортам озимых отдать предпочтение

В преддверии осеннего сева на заседание Клуба агрознатоков ИД «Крестьянин» приехали представители успешных хозяйств, аграрной науки, семеноводческих предприятий, чтобы обсудить достоинства и недостатки новых сортов озимой пшеницы, рассказать об их роли в повышении урожайности и качества зерна на юге России. Модераторами заседания были главный редактор журнала «Деловой крестьянин» Николай Гритчин и специальный корреспондент газеты «Крестьянин» Тимур Сазонов.

### С мозаикой всегда на коне

**Сергей Сухомлинов, председатель СПК-колхоз «50 лет Октября» (Неклиновский р-н, Ростовская область): –** Я представляю здесь не только колхоз, но и ИП КФХ «Семеновод», который возглавляет Сухомлинова Ольга Валентиновна. Два предприятия в Неклиновском районе, которые занимаются производством озимой пшеницы и производством семян – в первую очередь, для собственного потребления. Для того чтобы с помощью элитных семян получать хорошие урожаи. Вот подтверждение: по колхозу мы реализуем зерна озимой пшеницы на 80-90 млн, а семян – всего на 7-8 млн.

Получаем пшеницу самого высокого качества, которую берут турки, западные партнёры как улучшатель. Это высокий протеин, высокая натура и хорошее число падения. Урожайность зерновых (выращиваем озимую пшеницу, нут, злакобобовые смеси, горох, овёс, яровой ячмень, озимый тритикале, озимый ячмень) в колхозе составила в этом году 49 ц/га, в КФХ «Семеновод» – 41,5 ц/га. Неклиновский район закрыл в этом году 40 ц/га зерновых.

В прошлом году район закрыл 30 ц/га, мы закрыли 42,1 ц/га. В позапрошлом году такая же картина. И каждый год мы занимаем в основном 1-2-е места по урожайности независимо от погодных условий.

Мы выращиваем сорта разных селекций: зерноградские, донские, краснодарские. Семеноводство у нас представлено 20 сортами в двух предприятиях. Производственные посевы – 5-6 сортов. Следуем рекомендациям учёных, согласно которым доля одного сорта не должна быть больше 15%.

Приведу пример по этому году. В мае у нас выпало 30-40 мм осадков. А в июне (с 26 по 1 июля) выпадает 70 мм осадков. Если бы мы увлекались только скороспелыми сортами, такими как Юбилейная-100, Станичная, то этот хороший дождь им бы не помог – в конце июня они не имели уже зелёного флагового листа, засохли.

Выручили среднеспелые и среднепоздние сорта – такие как Золушка, Юка. Их урожайность составила более 55 ц/га. А вот Губернатор Дона не подтвердил урожайности прежних лет.

То есть если бы мы сделали ставку на один сорт, то не получили бы высокого результата. Самый стабильный сорт у нас Ермак. В любые годы выручает. Если 322 мм осадков (2012 год), даёт 40 ц/га. Если 400-420 мм, даёт 45-50 ц/га. Если условия нынешнего года, то 48,8 ц/га (сеем его по слабым предшественникам) с площади 323 га. Среднепоздний сорт Юка занимал 304 га и дал (по озимым предшественникам и немножко по кукурузе) 54,8 ц/га. То есть «выскочили» в этом году среднепоздние сорта, но в предыдущие два года было всё наоборот. В 2011 году Фортуна краснодарская даёт 72 ц/га, в 2012 году (засуха) она даёт 36 ц/га (ровно половину). Вывод: мозаика из 5-7 сортов позволяет всегда быть на коне.

Почему ещё нельзя сидеть на одном сорте? Сорта дают наибольшую отдачу в первые годы своей жизни. Поэтому мы и должны постоянно бежать за новыми сортами. Почему испытываем Изюминку зерноградской селекции, Донну нашего известного селекционера Анатолия Ивановича Грабовца, Адель кубанской селекции? Чтобы не опоздать. Новые сорта ещё в госсортоиспытании, а мы с ними уже работаем в производстве.

Да, это затратно. Надо иметь поля агронома, хорошую зерноочистительную технику, дружить лично с селекционерами, директорами институтов. Но это позволяет быть на шаг впереди. И вести за собой партнёров. Делимся семенами с хозяйствами «Рассвет» Куйбышевского, им. Калинина Матвеево-Курганского района. Эти сельхозпредприятия сегодня лидеры в приазовской территории. Производим и реализуем элиту. А с оригинальными сортами работаем только внутри хозяйства, только для собственных нужд. Выпрашиваем несколько мешков у института. Выполняем у себя изреженный посев, как и положено для получения качественных семян. Меня очень радует последняя продукция Северо-Донецкой станции. В частности, сорт Золушка. Для среднего интенсивного земледелия он хорошо проявил себя на нашем семенном участке. Уступил только краснодарской Юке.

### Почему институт вернул Донскую безостую

**Модератор**: **–** Вы анализируете, как какой сорт ведёт себя в разных погодных условиях?

**Сухомлинов**: **–** Этим лет 15 последних занимается агроотдел. Данные хранятся в электронном виде. Чередование культур, севообороты, результаты по каждому полю.

И всё это накладывается на климатические условия конкретного года. Мы эти данные не скрываем и делимся ими на семинарах, совещаниях, собраниях Зернового союза. Не едим хлеб под одеялом.

**Елена Ионова, замдиректора ВНИИЗК им. И.Г. Калиненко (г. Зерноград): –** Сергей Иванович, конечно, передовик. А вообще сельхозпроизводитель у нас очень консервативен. Отказывается, даже когда мы предлагаем: возьмите на поле агронома, на демонстрационные участки бесплатно по 200 кг на 1 га, попробуйте. Вы выберете сорта, которые подходят к вашим условиям. У нас может быть всё красиво, а вы отъезжаете на 50 км от Зернограда – условия совершенно другие. Нас радует большое распространение наших старых сортов. Скажем, Ермак занимает 535,7 тыс. га в РФ. Между тем этому сорту уже 13 лет. Это старик, который должен уходить в тираж. А он всё расширяет свои площади.

Есть сорта Донская безостая, Донская юбилейная – это вообще 80-е годы. Мы прекратили было заниматься их семеноводством. Но сельхозпроизводитель требовал возвращения этих сортов. И мы в последние три года опять выращиваем эти семена. В результате за три года Донская безостая уже занимает 91,3 тыс. га в РФ.

**Сухомлинов**: – Какой урожай Донской безостой при самых благоприятных условиях?

**Ионова**: **–** Маленький. В этом году у нас средняя урожайность озимой пшеницы составила 57,3 ц/га. Это для нас плохо. А почему она так сложилась? Вот как раз из-за этих сортов – Донская безостая, Донская юбилейная, Донской маяк. От Донского маяка мы не можем отказаться, потому что он для жёстких предшественников и для низкого агрофона. Пока у нас таких сортов мало: Изюминка, Аскет и Донской маяк.

Бороться с привязанностями наших сельхозпроизводителей очень трудно. На Дне поля спрашиваю: почему вы выбираете Донскую безостую? «А она мне нравится». Но вы же не жену себе выбираете! По каким критериям нравится? «Стабильно высокое качество зерна». Но у нас уже масса новых сортов со стабильным качеством зерна. «Сосед мой сеет, и я буду сеять». Какие тут могут быть комментарии.

**Александр Коробкин, генеральный директор компании «Агроцентр групп» (Ставрополь): –** Вы рассуждаете как учёный. Вот «50 лет Октября» просто идеальное хозяйство, но у него площади. А у фермера всего 200 га. Что он, будет заниматься сортами, что ли? Да, Донская безостая старый сорт, но она даёт спокойно 70 ц/га. Для фермера должны быть какие-то усреднённые вещи. Что ему менять каждый год? Вообще, это нужно только учёным и фирмам-производителям.

**Сухомлинов**: **–** Сорт сегодня живёт пять лет. Затем его надо менять. Это рекомендации учёных, селекционеров. Мы сидим на Ермаке, потому что это крестьянский сорт, фермерский. Его берут у нас постоянно. Он стабилен. Но есть же сорта, которые уже значительно урожайней.

**Вопрос из зала**: **–** Какова себестоимость озимой пшеницы в колхозе «50 лет Октября» при ваших затратах на удобрения и прочих расходах?

**Сухомлинов**: **–** От четырёх до пяти рублей, в зависимости от урожайности. Мы вынуждены получать дорогую продукцию, но много. Потому что есть пайщики, есть животноводство. А в «Семеноводе» мы выходим на другие показатели: 2,62. Там земля не загружена животноводством и не так интенсивно работает.

## Ниже третьей репродукции – фураж

**Пётр Ратушный, фермер (Азовский р-н, Ростовская область):** – Есть у нас сортоиспытательные участки? Интересно бы узнать, каковы их данные по сортам.

**Сухомлинов**: – Конечно, есть. В 2011 году я заглянул в их справочник и увидел, что сорт Юка дал прибавку в среднем 8 ц/га по госсортоучасткам Ростовской области. Я сразу понял: это будущее. И в 2011 году мы завезли его и попробовали. Результаты госсортоиспытания – это основное пособие для принятия решений.

**Ратушный**: – Раньше сортов было меньше, но они были стабильны. Хотя и технологии были другие, и другой урожай. Сейчас сорта выскакивают как горячие пирожки. Сергей Иванович говорит, что сорт хорош пять лет, потом забудь. А лукьяновский Безостая-1 в Болгарии до сих пор сеют, и у нас сеют. Я пробую и зерноградские, и кубанские сорта. А в производстве 20-30% обязательно сею Соратницу. Наверное, уже тридцать пятая репродукция. И она в этом году дала 58 ц/га «тройки».

**Ионова**: – Я о таком сорте даже не слышала.

**Сухомлинов**: – Соратница заложена во многих сортах современных, почитайте их родословную.

**Ратушный**: – Почему нынешние сорта после трёх-пяти лет уже расщепляются, например кубанский Сила уже на третий год – листочки узенькие, заострённые. То есть новые сорта абсолютно нестойкие, в отличие от старых.

**Игорь Кудряшов, зам. завотделом селекции и семеноводства пшеницы КНИИСХ им. П.П. Лукьяненко (Краснодар):** – За последние 50 лет урожайность пшеницы росла в среднем на 0,7 ц/га в год. 50% даёт технология, 50% – селекция. Невозможно улучшить технологию на старом сорте, и сорт должен отвечать технологиям.

Большое количество сортов почему необходимо? Селекция пшеницы ведётся не менее чем по 50 признакам. Это отмечал наш корифей Николай Иванович Вавилов. Когда мы пытаемся соединить в одном сорте такие ценные признаки, как зимостойкость, качество зерна, устойчивость к болезням, мы невольно ограничиваем рост урожайности. Выход видим в сортовых структурах, чтобы они имели большое генетическое разнообразие, но оно было бы представлено не в одном сорте, а в группе сортов. И чтобы эта группа сортов позволяла нам получать более высокий урожай.

**Ионова**: – Почему стабильны старые сорта Донская юбилейная, Донская безостая? Они мономорфные. А сейчас создаются полиморфные сорта, когда в одном сорте до 7-9 биотипов. Один биотип отвечает за качество, другой – за морозоустойчивость, третий – за засухоустойчивость и т. д. Если вы взяли оригинальные семена и затем пересеваете их в течение 6-7 лет, половину биотипов вы уже потеряете. Потому что это генетически контролируемый фактор.

Почему мы уделяем очень серьёзное внимание первичному семеноводству? Потому что мы генетически контролируем этот сорт. На электрофорезе смотрим, как биотипы – все в первозданном сочетании остались или они что-то уже потеряли? Опять ведутся отборы, восстанавливается сорт и только потом реализуется.

Почему у меня претензии к нынешнему закону о семеноводстве? Там количество репродукций не ограничено. Хоть до десятой. А это нельзя, потому что ниже третьей репродукции – это не сорт. Это уже фураж.

**Сухомлинов**: – В нашем хозяйстве 80% производственных посевов – элита.

## Полба не болеет, но даёт 15 ц/га

**Виктор Дьяченко, главный агроном ООО «Восход» (Зерноградский р-н, Ростовская область):** – На круг мы получили в этом году чуть больше 62 ц/га пшеницы. Бывало и выше.

Долго мы сеяли наши зерноградские сорта.

**Сергей Сухомлинов (в центре) всегда на коне**

**Почему новые сорта недолговечны?**

Когда открыли границы, пробовали высевать семена европейских селекций. Но «иностранцы» проваливались по урожайности. Сделали «выстрел» – и на 2-3 года уходили глубоко в тень. От них пришлось отказаться.
Краснодарский институт раньше включился в борьбу за высокий вал и достиг больших результатов. В последние годы у нас помягчела зима. На максимальном агрофоне, который я видел в странах Запада, – до 150-180 кг азотных удобрений по ДВ на 1 га, а фосфора – до 80-85 ДВ, при полных двух-трёх фунгицидных защитах, инсектицидной защите, при коротких севооборотах, насыщенных зерновыми, мы попробовали зерноградские и краснодарские сорта и пришли к выводу: максимальный урожай можем получать в нашей зоне на краснодарских сортах. Но в тех местах, где есть опасность вымерзания – косогор, продувные ветра, – там сеем проверенный стабильный Ермак.
У зерноградского и краснодарского институтов довольно высокий уровень, и западные компании при попытках войти в наш рынок не могут конкурировать с зерноградскими и кубанскими сортами. У наших селекционных школ самый высокий потенциал зерновой продуктивности и качества.
Мозаика сортов, о которой говорил Сергей Иванович, хороша не только для того, чтобы поймать дождик. Она хороша ещё тем, что каждый сорт мы можем убирать, когда он подошёл, не давая ему осыпаться. Как мы знаем, каждый дождик, упавший на созревший хлеб, это минус к урожаю. В зависимости от интенсивности дождя и сорта мы получали меньше на 3-5 ц/га в нашем хозяйстве.
Мозаика сортов от ультраскороспелых, среднеранних и среднеспелых до среднепоздних сортов позволяет правильно спланировать период уборки и распределить нагрузку на технику. Учёные говорят: надо иметь до 10% ультраскороспелых, 10-15% среднеранних, 20-30% поздних, а основной массив нужно иметь среднеспелых пшениц, которые дают постоянно высокий урожай.
Есть сорта, слабые к корневым гнилям. Они не рекомендуются при посеве пшеницы по пшенице. Но эти рекомендации даются селекционерами в общем. Химия тоже шагнула далеко вперёд. И современные средства, композиции позволяют нам иметь повторные посевы пшеницы по пшенице по три года и получать урожаи под 70 ц/га.
Здесь уже говорили: когда выходит новый сорт, он изначально лучше предыдущих. Но появляются новые расы, новые болезни. Когда появился сорт Гром, он не болел бурой ржавчиной. Но затем, в 2012 году, я нашёл на нём бурую ржавчину, хотя участок был дважды защищён фунгицидами. Тем не менее он дал высокий урожай (88 ц/га третьего класса). В этом году он уже начал поражаться и болеть. А появляются новые сорта.

**Модератор**: – То есть вас устраивает, что сорта сейчас держатся несколько лет?

**Дьяченко**: – Можно сеять полбу, она даёт 15-20 ц/га. При этом не болеет, не поражается. Но кто хочет получить 60-80 ц/га, тот сеет сорта интенсивные. Если у кого-то нет средств на интенсификацию производства, для них есть засухоустойчивые сорта – тот же самый Аскет. Пожалуйста, получайте свои 40-50 ц/га стабильно. Кто хочет получить 70-80 ц/га, для того есть Ростовчанка 5, Гром, Таня, Калым. Есть Фортуна, Табор, Юка. Вкладывайте деньги, дайте высокий фон, минеральное питание и получайте более высокие урожаи.

**Вопрос из зала:** – У вас стабильные урожаи за 60 ц/га. Какова себестоимость?

**Дьяченко**: – Порядка четырёх рублей. У нас 1 тыс. га земли.

**Сухомлинов**: – Какая нагрузка на комбайн?

**Дьяченко**: – 350 га зерновых. Небольшая. Долго убираем семенные участки.

**Сухомлинов**: – У нас нагрузка 500 га на комбайн. Благодаря тому, что развели по сортам.

## Поддержка элиты урезана

**Ионова**: – Разница по болезням зерноградской и краснодарской селекции: что больше поражается?

**Дьяченко**: – Болеют все.

**Сухомлинов**: – Напомню, что мы высеваем сорта разных селекционных школ. Убедились: да, краснодарские сорта более урожайные. Но когда проанализировали выход клейковины, протеина с 1 га, донская селекция ни в чём не уступила краснодарской. За протеин платятся деньги, для нас это очень важно: хозяйство в 25 км от порта. И мы натоптали дорогу к турецким мукомолам.
Словом, у кубанских сортов урожай хороший, но качество немножко не то, у донских качество хорошее, но урожай ниже.

**Дьяченко**: – Краснодарский Юмпа даёт у нас прекрасное качество: клейковина 31 в этом году, протеин 16,7. И урожайность 65 ц/га.

**Анатолий Шаповалов, зав. сектором координации развития семеноводства Минсельхозпрода Ростовской области:** – В Ростовской области рекомендовано к использованию около 80 сортов. Лидерство за ВНИИЗК им. И.Г. Калиненко (38 сортов), затем Донской зональный (менее 30 сортов), КНИИСХ – 27 сортов. Эти данные и должны быть основанием при выборе сорта.
В нашей области подавляющее число хозяйств имеют 200-300 га земли. У них нет возможности производить свои семена. Только на рекламу, на мнение соседа полагаться нельзя. Госсорткомиссия же использует научные методы оценки урожайности. Там объективно подходят к результатам работы различных селекционных школ, дают рекомендации по предшественникам, по шести зонам области, которые сильно отличаются друг от друга. Вот на эти данные и следует ориентироваться при выборе сорта.
Что касается элитных семян, то в прошлом году под урожай нынешнего года ими было посеяно в области 10% озимых площадей – довольно высокий показатель. Субсидирование приобретения элиты сохраняется. На этот год выделено более 32 млн рублей за счёт областного и федерального бюджетов. Из них под яровые культуры освоено 5,6 млн. Остаётся более 27 млн, которыми можно просубсидировать 15,5 тыс. тонн элитных семян. Ставки в нынешнем году несколько снижены – более 1 700 рублей за 1 тонну, это в пределах 14-15% затрат от стоимости семян. Чтобы получить субсидию, надо подать пакет документов в отдел сельского хозяйства или

непосредственно в Минсельхозпрод. Перечень документов утверждён постановлением правительства № 61 от 20 января 2012 года. Эта информация есть на сайте Минсельхозпрода, в отделах сельского хозяйства. Перечень документов несложный. К заявке прилагаются документы, подтверждающие факт приобретения товара, факт оплаты, копии документов о высеве этих семян. Рассмотрение длится 10 дней. По результатам при поступлении денег в Минсельхозпрод перечисляется положенная сумма.

**Ионова**: – А у меня другая информация. Поддержка ресурсов в растениеводстве сокращена до минимума. В том числе и на приобретение элитных семян. Средства, предусмотренные в федеральном бюджете по этой статье, составляют до 8,5% (не 14%, как вы говорите). Что не обеспечивает доступности элитных семян для сельхозпроизводителей, особенно с ограниченными финансовыми средствами. Это данные Россельхозцентра. Согласно им же, доля некондиционных семян яровых в этом году увеличилась. Как вы это прокомментируете?
Субсидия в последние годы стала 1 700, а три года назад она была, если не ошибаюсь, 3 600.

**Сухомлинов**: – Была даже больше – 3 960.

**Шаповалов**: – Действительно, по зерновым культурам произошло такое снижение. И они для Ростовской области являются существенными. Но в целом по сое, рапсу, родительским формам кукурузы, по твёрдой пшенице идёт увеличение.

**Вопрос из зала:** – Сколько стоят сейчас элитные семена?

**Ионова**: – У нас – от 13 до 15 рублей. В прошлом году мы по 16 торговали. А в этом и по 13 не берут.

## Данные ограниченного доступа

**Валентин Орлов, агроном-консультант ООО «Победа» (Красногвардейский р-н, Ставропольский край):** – Вы сказали, что у вас в области рекомендовано к посеву 80 сортов. У нас в крае 77 сортов. Цифры близкие. А сколько фактически высевают?

**Шаповалов**: – Фактически было высеяно 105 сортов под урожай 2014 года.

**Орлов**: – Наряду с новыми сортами у вас проводятся испытания сортов, которые районированы?

**Ионова**: – Районированные продолжаем мониторить.

**Орлов**: – Как вы доводите результаты возделывания сортов (какой получен урожай) до крестьян?

**Ионова**: – У нас проходят предпосевные и уборочные совещания. И там каждый раз представитель госкомиссии выступает и показывает, какие сорта стабильно на всех сортоучастках дали прибавку к стандарту.

**Орлов**: – С нас, агрономов хозяйств, требуют отчёт: по каким предшественникам какой сорт дал какой урожай. Направляем в районное управление, районное – в краевой минсельхоз. И те составляют сводный отчёт. Как-то я пришёл в министерство и говорю: дайте мне данные о том, какие гибриды подсолнечника лучше всего проявили себя у нас в крае. На что чиновник мне ответил: это данные ограниченного доступа, не для всех. У меня кровь закипела. Для чего вы их собираете? Для того, чтобы три чиновника в министерстве это прочитали и под сукно спрятали? Должна же быть какая-то обратная связь. Вот почему я и спрашиваю, как вы доводите эту информацию.

**Ионова**: – Районный отдел рассылает затем во все хозяйства информацию по урожайности всех сортов, которые выращивались в данном районе.

**Сухомлинов**: – До 2011 года я имел брошюрки с данными о результатах испытаний госкомиссии. Затем они пропали. С чем это связано? Это же был навигатор для нашего движения вперёд.

**Орлов**: – Такие данные должны располагаться на сайте министерства.

**Шаповалов**: – Признаюсь, мы тоже получаем эти данные в электронном виде в связи с ограниченными средствами на услуги типографии. Но участникам агрономического совещания эти сведения известны.

**Сухомлинов**: – Мы поедем на агрономическое совещание. А 10 тысяч фермеров поедут? Не поедут.

**Реплики из зала**: – Пусть на сайте вывесят. Нам на электронную почту пришлите.

**Модератор**: – К вам, Анатолий Алексеевич, просьба от десятков сельхозпроизводителей: сделать доступной информацию об испытаниях. Это реально?

**Шаповалов**: – Реально разместить на сайте и сбросить в отделы сельского хозяйства.

**Модератор**: – Уже вариант.

**Орлов**: – В этом году исполняется 55 лет, как вышел в свет сорт-шедевр пшеницы Безостая-1. Единственное поле в Ставропольском крае площадью 49 га, которое было засеяно сортом Безостая-1 под урожай нынешнего года, это в нашем хозяйстве. И мы получили её 52 ц/га. Рядом на сравнимом фоне современный сорт дал 74 ц/га. Считаю, что вот эти 22 ц/га – результат полувекового труда наших селекционеров. Это капитал, который мы, земледельцы, используем и за это благодарны селекционерам.
Сейчас, когда вводят различные санкции против России, мы можем себя спокойно чувствовать, имея такой капитал достойных сортов. Чего бы я не сказал о перекрёстниках – таких как рапс, кукуруза, подсолнечник, свёкла, которые в основном представлены гибридами. Согласятся со мной учёные или нет, но я считаю, что при создании гибридов генетика играет большую роль. Гонения на генетику в нашей стране, которые начались 75 лет назад, аукаются нам до сих пор.

## Коэффициент урожайности

**Орлов**: – Когда у нас царствовала Безостая-1, количество районированных и используемых в производстве сортов в нашем крае можно было пересчитать на пальцах одной руки: Безостая-1, Донская юбилейная, Прикумская-36, Одесская-16. Сейчас же под урожай 2014 года у нас было посеяно более 140 сортов. Хорошо это или плохо?
С одной стороны, хорошо. Селекционеры стали вести адресную селекцию. Для различных фонов – интенсивных, экстенсивных, для различных предшественников, для получения зерна различного качества. Но даже с учётом этого обстоятельства не совсем правильно высевать такой большой набор сортов. Скорее всего, выбор сорта ведётся не на основе анализа его поведения в предшествующие годы, а по принципу, который назвала Елена Витальевна: «А он мне нравится, нравится, нравится, и для меня на свете парня лучше нет». Или, как говорит пословица, на вкус и цвет товарищей нет.
Хотя в любой совокупности биологического происхождения всегда будет и первое, и последнее. Но по закону статистики, чем шире будет представлена совокупность, тем шире интервал показателей. В этом году интервал урожайности различных сортов у нас в крае – от 13 до 70 ц/га. Можете сказать: понятно, возможно, они в разных условиях возделывались.
Но вот как распределились сорта по урожайности. Мы выделили три класса урожайности. Выше 50 ц/га у нас дал 31 сорт, посеянный на общей площади 57 тыс. га (4%). Самая массовая, золотая серединка – 40-50 ц/га дали 56 сортов, под которыми было 852 тыс. га (65%). Меньше 40 ц/га дал 51 сорт, посеянный на 393 тыс. га (31%).
Разные условия? Но вот данные сортоучастков за прошлый год (за нынешний пока не получил). Госсортоиспытания в равных условиях: сорт Фортуна – 76 ц/га, Краля – 46 ц/га. Разница 30 ц/га. Вега-11 и Краля – 44 ц/га разница. А между ними 60 сортов различной урожайности.
Если бы мы заменили сорта третьего класса урожайности даже не на лучшие, а на сорта средней урожайности, край в этом году получил бы дополнительно 300 тыс. тонн пшеницы.
В районах у нас возделывается 30-40 сортов. Есть районы, где 60 сортов. Считаю, что это нельзя назвать правильной сортовой политикой.
Какие же критерии нужно выбрать, чтобы не ошибиться в определении состава сортов на следующий год? Мы провели корелляционный анализ связи урожайности последующего года с урожайностью по сортам, полученной на сортоучастке. Кроме того провели корелляцию между урожайностью, полученной в районе в предшествующем году, и по этим сортам на следующий год, а также и в почвенно-климатической зоне. У нас в крае четыре зоны.
Самым надёжным критерием при определении сортового состава на предстоящий год у нас оказался такой – урожайность, полученная на сортах по зоне. Почему не очень надёжный показатель по районам? Административный район включает несколько агроландшафтов. Если один сорт попал в одни условия в районе, а другой сорт в другие, то различия не будут характеристикой их потенциала. А просто характеристикой разных условий возделывания. А когда мы даём оценку по целой зоне, то эти случайные ошибки нивелируются.
Так, если мы выбираем в качестве критерия урожайность предшествующего года по району, то в семи случаях из 26 (у нас 26 административных районов в крае) урожайность и валовой сбор, рассчитанные по нашей методике, оказались ниже фактической. То есть вероятность положительного прогноза составила 73%. А если мы берём за критерий характеристику потенциала, полученного в зоне, то вероятность положительного результата 92%.
Если просто сравнивать средние урожайности разных сортов, то велика вероятность принять неверное решение, поскольку они могут быть в различных условиях. Поэтому мы предложили совместно с госсорткомиссией методику выбора сортов. Она предусма-

тривает такое понятие, как коэффициент урожайности. Это отношение фактической урожайности, которую мы получили по данному сорту, к средней по району. Возьмём Минераловодский район: средний урожай 36,4 ц/га, а сорт Бригада дал 42,3 ц/га (то есть коэффициент 1,16).
Практически во всех районах возделывались Васса, Вершина, Гром. Мы складываем и определяем коэффициент по зоне. У Бригады 1.30, у Грома 1.23, у Вассы и Вершины меньше единицы. То есть они дали урожайность меньше, чем в среднем по району. И так мы определяем по всем зонам, по всем районам и по всем сортам. Вот такие коэффициенты корелляции. На основании этого затем даём оценку сортам. И рекомендации эффективности различных сортов для каждой зоны.

## Великолепная десятка

**Орлов**: – Мы выделили десятку лучших сортов по каждой зоне края для выбора под посев 2015 года. В совокупности получилось, что рекомендуем 31 сорт по всем четырём зонам, а не 138. Краснодарский край, я знаю, рекомендовал под 2013 год 38 сортов. То есть это близко к их показателям.
Но и из этих 31 сорта мы выбрали самую лучшую десятку. Вот она *(показывает на экран)*. На сегодня лучшие показатели в крае имеет сорт Калым. Во всех четырёх зонах он превысил среднюю зональную урожайность. Из 21 района, в которых он возделывается, в 16 районах он также превысил среднюю урожайность. По зонам – на 14%, средний по районам – на 21%. В десятке также Юка, Васса, Таня, Гром, Иришка, Айвина, Бригада, Курень, Зустрич.
Расчётные данные выбора сортов по нашей методике показали: если бы этот сценарий был реализован, то в 2012-м, 2013-м и 2 014-м годах край получил бы соответственно дополнительно 200, 430 и 310 тыс. тонн зерна.
Конечно, не у каждого земледельца есть необходимый набор сортов. Но, по крайней мере, он может ориентироваться, какой же сорт ему использовать максимально, а какой – по необходимости. И что иметь в виду на перспективу – какие сорта выбирать.

**Ратушный**: – Я восхищён работой, которую провёл Валентин Викторович. Это работа целого зонального института. Если можно, сообщите ваши реквизиты, чтобы я мог иногда с вами советоваться. Надоедать не буду.

**Орлов**: – Дайте электронную почту, я вам эту методичку сброшу.

**Модератор**: – У сортов разные площади посева, разные способы обработки. Это вы учитывали?

**Орлов**: – Мы не брали в расчёт сорта с площадью посева до 100 га. Велика вероятность, что это элитные посевы на лучшем агрофоне.

**Сухомлинов**: – Согласно вашей методике в первой десятке не оказалось ни одного сорта по жёстким предшественникам. А названные интенсивные сорта и должны быть первыми. Эта методика перенацелит маломощных фермеров на высокоинтенсивные сорта, и они потеряют урожайность, потеряют в экономике. Не все фермеры и средние хозяйства могут себе позволить выращивать интенсивные сорта. Поэтому разумней иметь набор сортов не первых, а различных.

**Орлов**: – Тот же сорт Калым возделывается не только на интенсивном фоне. В любых хозяйствах возделывался.

**Дьяченко**: – Мы тоже три года сеем Калым. Он ни разу не дал урожая выше сорта Гром, проигрывал 2-5 ц/га. Но при этом давал лучшие показатели по протеину. Зимостойкость его ниже, чем сорта Гром. Это не позволяет ему быть первым в линейке нашей зоны.

**Сухомлинов**: – Почему в ваших анализах нет сортов Донского зонального института?

**Орлов**: – Они есть, но просто проиграли.

**Ратушный**: – Сергей Иванович как-то небрежно отозвался о фермерах. Хочу заметить: фермеры тоже есть прогрессивные, научно подкованные и современно работающие. А убеждать селекционера, что он должен работать под хорошего председателя Сухомлинова и под плохого фермера – неправильно.

**Сухомлинов**: – Напомню, я здесь выступаю не только как председатель, но и как фермер.

## Санкции, наложенные на себя

**Владимир Саламатин, начальник отдела контроля и надзора в области карантина растений и семеноводства управления Россельхознадзора по Ростовской и Волгоградской областям и Республике Калмыкия:** – Мне предложили рассказать на этой встрече о документах, которыми надо «запастись аграрию, чтобы не попасть под санкции Россельхознадзора. Такие вопросы нам часто приходится слышать от аграриев. Судите сами, каковы эти санкции. За использование семенного материала без карантинных документов и документов, подтверждающих сортовые и посевные качества, – штраф для юридического лица максимум 10 тыс. рублей. Вне зависимости от площади. Если взять два направления – карантинный и фитосанитарный надзор и надзор в сфере семеноводства, то это будет 20 тыс. рублей максимально. Проверки по закону проводятся один раз в три года. Но по сути получается один раз в четыре года.
К чему это я? Если бы кто-то подсчитал убытки сельхозпроизводителя, который использует непроверенные семена, не пользуется услугами фитосанитарной экспертизы, не следует рекомендациям по обработке семян, то эти санкции, которые налагают на себя сельхозпредприятия, оказались бы куда масштабнее.
Какие же документы надо иметь, чтобы избежать санкций? На семенной материал, который идёт на реализацию, необходим акт апробации посевов (документ, подтверждающий сортовые качества) и нужно удостоверение о кондиционности семян либо протокол испытаний (это документ, который подтверждает посевные качества). Есть документ, который объединяет сортовые и посевные, это сертификат соответствия. Он сегодня выдаётся в добровольном порядке. То есть его наличие – не обязательное условие при реализации семян.
Крупные предприятия, наука, которые занимаются воспроизводством семенного материала и реализацией, склоняются к сертификату соответствия. Для хозяйств, которые используют семена для собственных нужд, нужен акт регистрации посева и удостоверение о кондиционности семян. То есть перед высевом семян сельхозпроизводитель должен подтвердить, что его семена отвечают сортовым и посевным качествам (всхожесть, энергия, влажность и др.). Законодатель, как я думаю, предусмотрел такие требования в том числе и в целях страхования в рамках продовольственной безопасности государства.
Что касается документов в сфере карантина растений, то семенной материал при реализации должен сопровождаться карантинным сертификатом. Сложность в том, что карантинный сертификат выдаётся на каждую партию, отгруженную одним транспортным средством. При любой перевозке, из одного хозяйства в другое, внутри района, за пределы района – нет разницы. Мы понимаем, что в предпосевной период очень сложно соблюдать это правило. Поэтому не раз предлагали внести изменения в закон о карантине растений.
Новый закон о карантине растений наконец-то вышел. Президент подписал его в июле. Часть этого закона вступает в силу с 1 января 2015 года. Основная же часть вступит в силу с 1 января 2018 года. Там по поводу перевозки семян есть разумные решения.

## Недоступная суперэлита

**Кудряшов**: – Мы разрабатываем методику о том, что в производстве необходимо иметь достаточно большое количество сортов. Считаем, что это залог высоких урожаев. Да, роль технологий и селекции в приросте урожайности примерно одинакова. Но если мы хотим с помощью технологий увеличивать урожай, то не обойдёмся без значительных капиталовложений. А селекция позволяет добиться хороших результатов при гораздо меньших затратах. Это стоимость сорта и приобретение семян.
Академик Жученко, который разрабатывал системы адаптивного растениеводства, отмечал: если мы хотим усилить какой-то признак, то часто это происходит за счёт того, что жертвуем пластическими веществами, которые работают на урожай. Усиливая зимостойкость, мы часто делаем это в ущерб урожаю. Увеличивая качество зерна, мы тоже работаем против урожая. Если мы хотим всё разместить в одном генотипе, то в конце концов замедляем прирост главных признаков – урожайности и качества зерна.
Мы пришли к выводу, что нужно создавать сортовые структуры, когда сорта дополняли бы друг друга в различных условиях.
У нас большое разнообразие почвенно-климатических условий даже в одном хозяйстве. Мы имеем различные предшественники. Мы длительный срок сеем пшеницу. Мы применяем различные способы обработки почвы. Поэтому на вызовы среды нужно отвечать большим генетическим многообразием. Чтобы сортовые структуры как можно больше имели у себя генов адаптивности к этим неблагоприятным условиям.
Сейчас наблюдается непрерывный рост количества сортов в производстве. В регионе доля одного сорта не должна превышать 15%. Сейчас у этого рубежа у нас Гром и Таня. Но в каждом конкретном хозяйстве эта доля может быть и больше. Нет смысла фермеру выращивать много сортов, если у него одно поле.
В крупных хозяйствах нужна мозаика сортов. Если неблагоприятные условия, мы теряем один сегмент, но это сохраняет стабильность.

**Ионова**: – Эффект от внедрения нового сорта мы получаем уже в первый год. Повышение рентабельности только от внедрения но-

**У каждого свои аргументы**

вых интенсивных сортов – 35-40%. Для полуинтенсивных – 25-30%. Кажется, вот они, деньги в руках, но мы ими не пользуемся. Я тут услышала упрёк: вам, конечно, надо продать семена. Но я и Ермак могу продать. Без всяких дополнительных затрат. Востребованный, замечательный. Зачем что-то создавать? Но мы понимаем: если будем сидеть на одном месте, нас подопрут Краснодар, Ставрополь.

Сорта, которые у нас в последнее время создаются, все относятся к первой группе высокожаростойких. Это крайне важно в условиях меняющегося климата, когда у нас практически осталось два времени года – зима и лето. Нарастание температур происходит стремительно. И способность адаптироваться к таким изменениям температур должно быть заложено в сортах пшеницы на генетическом уровне. Мы в этом смысле впереди планеты всей.

**Модератор**: – На недавнем собрании Зернового союза сельхозпроизводителей Ростовской области руководитель крупного хозяйства объяснил, почему предпочитает краснодарские сорта: «Мы покупаем у них суперэлиту. И нам это дешевле обходится. А зерноградский институт предлагает нам только элиту».

**Ионова**: – Мы оригинаторы сорта. За суперэлиту отвечаем головой. Не можем продать её любому. Чтобы из суперэлиты он получил нормальную элиту, это должно быть высокотехнологичное хозяйство. У нас были прецеденты. Продали суперэлиту на собственные нужды хозяйства. Они без документов. Хозяин получил потом элиту и продал соседу, другу. А они уже приходят к нам с претензиями: вот засорённость, разноярусность. Может происходить что угодно, если в хозяйстве техника старая, культуры земледелия нет. Это и механическое засорение, и видовое, сортовое – какое угодно. Мы на то поле приехали – я была в шоке: «Это не наш сорт». Там росло вплоть до тритикале.

## С адресной привязкой

**Модератор**: – То есть это борьба за репутацию?

**Ионова**: – Конечно. Нам не нужна антиреклама.

**Модератор**: – А из чего исходит КНИИСХ, продавая суперэлиту?

**Кудряшов**: – Это традиция. Ещё академик Лукьяненко разрабатывал схемы ускоренного внедрения сортов в производство. К нему приезжали представители хозяйств, и он давал им буквально по 1 кг семян, и они сеяли низкими нормами. Вот у меня отец в 60-е годы работал в Новокубанском районе, и у них размножали сорта Аврора и Кавказ с нормой высева 20 кг на 1 га широкорядно. Получали по 60 ц/га.

Считаем, что хозяйства-маяки, которые и здесь сегодня находятся, могут ещё в процессе создания сортов проверять их, давать им оценку, ускоренно размножать, накапливать. И если эти сорта соответствуют высоким стандартам, то они потом имеют хорошее распространение.

**Ионова**: – А у нас для этого есть три опытных хозяйства, где как раз размножают и внедряют наши оригинальные семена. Если будем давать суперэлиту всем подряд, то экономическое благосостояние наших опытных хозяйств подорвём. Тем не менее с прошлого года уже начали давать оригинальные семена крепким хозяйствам.

**Сухомлинов**: – На что вы ставите в 2015-2016 годах?

**Ионова**: – Сейчас сельхозпроизводителю в первую очередь нужен вал. Поэтому у нас в последние пять лет новое направление селекционное. Сорта, уже переданные на сортоиспытание, – Кипчак, Бонус, Элит и Капризуля. В условиях конкурсного испытания они формируют урожай 85 ц/га. Но по качеству они только приближаются к ценным пшеницам. В нашем опытном хозяйстве в нынешнем году они дали порядка 75 ц/га. Но площадь была 1,5 га.

**Дьяченко**: – Какие преимущества этих новых сортов над старыми?

**Ионова**: – Над старыми сортами – до полутора тонн урожайности.

**Реплика из зала**: – Мне не продали элитных семян сорта Ермак в зерноградском институте. Сказали, что продают их только в соседние регионы для продвижения туда Ермака. Это, дескать, позиция руководства.

**Ионова**: – Оригинальных семян ограниченное количество. Мы не производим их много. Самое большое количество – Ермака, порядка 150 тонн. Естественно, в первую очередь хотим дать их тем регионам, где нас ещё нет.

**Реплика**: – Конкурентная борьба.

**Ионова**: – Мы радеем за распространение наших сортов. В Ростовской области Ермака и так предостаточно. Поэтому преимущество для других областей.

**Ратушный**: – Есть разговоры для галочки. А есть разговоры актуальные и полезные. Вот этот как раз такой. Правильно говорят кубанцы: сейчас нужно определять уже и адрес сорта. У меня друзья в Краснодарском крае. В одном месте Гром прижился, даёт отличные результаты, а рядом не идёт – и всё. То есть вот это тоже очень важно. Я до этого не знал, что кубанцы занимаются и адресной привязкой сортов.

**Сухомлинов**: – Подытожим. Время на заседании потрачено не зря.

*Фото Владимира Карпова*

Семеноводы продемонстрировали свою продукцию

# Чем заполним нишу

## Национальная ассоциация производителей семян кукурузы и подсолнечника готовит ответ Западу

После запрета на поставки в Россию продовольствия из ряда стран тема импортозамещения стала ключевой на наших аграрных совещаниях любой тематики и любого уровня. И уж сам бог велел поставить этот вопрос во главу угла на Дне поля кукурузы и подсолнечника, прошедшем 12 августа в Белоглинском районе Краснодарского края.

Наряду с минсельхозом Кубани организатором мероприятия была Национальная ассоциация производителей семян кукурузы и подсолнечника, которая активно продвигает на рынок продукцию отечественных селекционеров. Её руководители считают, что настал час вернуть опрометчиво отданный зарубежным фирмам рынок семян.

Какую же замену импорту предлагают наши семеноводы?

### «Если закроют импорт, я перекрещусь»

Кубанцы – мастера в организации деловых встреч. Умеют и товар лицом показать, и условия для участников создать. Рядом с демонстрационными делянками СПК «Восход», где стартовал День поля, расчистили площадку для стоянки автотранспорта, в тени лесополоски открыли выездную торговлю напитками и закусками, оборудовали сцену с микрофоном, привезли артистов, а на автотрассе выставили наряды ГАИ – мера безопасности. Даже ростсельмашевский комбайн с новой жаткой, не травмирующей кукурузного зерна, демонстрировал на виду у публики свои способности. Не хватало разве что весов для оценки урожайности каждого гибрида. Публике пришлось поверить на слово организаторам, что объективные сведения о намолотах разошлют позднее почтой.

Место географически удобное для формата события, названного межрегиональным. Поскольку земли «Восхода» находятся вблизи границ с Ростовской областью и Ставропольем, сюда не составило большого труда добраться аграриям всех трёх субъектов аграрного треугольника, интересующимся семенами пропашных.

И было что посмотреть: на демонстрационных делянках почти сотня гибридов кукурузы, подсолнечника, сорго. Засилья импортных названий, как на производственных полях страны, здесь прогнозируемо не наблюдалось. Большинство гибридов – отечественной селекции.

– Если закроют импорт семян, я только перекрещусь, – признался нашему изданию во время осмотра делянок президент Национальной ассоциации производителей семян кукурузы и подсолнечника Игорь Лобач. – Мы сегодня перекрываем потребность Краснодарского края в семенах кукурузы, работая на 45-60% мощности. Если будет спрос на Кубани, мы в течение года нарастим производство и закроем заявки. И то же самое по России.

### Для кукурузы 5 т/га – очень мало

Кубань сегодня бесспорный лидер в производстве кукурузного зерна. Этого не скрывали ни хозяева мероприятия, ни гости. Из рекордных 11 млн тонн валового сбора в прошлом году на долю южного края пришлось 3,3 млн тонн. Причём отечественные гибриды здесь на равных соревнуются с импортными, о чём говорит опыт ряда хозяйств региона.

– О высоком уровне наших лучших семеноводческих предприятий можно судить и по такому наблюдению. Известные западные фирмы сегодня доверяют им готовить свои семена, – заявил Игорь Лобач.

Что касается урожайности отечественных гибридов кукурузы, то они способны удовлетворить запросы самых амбициозных аграриев, убеждали гостей в ходе пленарного заседания члены ассоциации. Как сказал директор ГНУ ВНИИ кукурузы Владимир Сотченко, потенциал наших селекционных новинок раннеспелого перечня – 10 т/га, а позднеспелых – 17 т/га.

– В производственных посевах на полях Кабардино-Балкарии, Северной Осетии они уже демонстрируют урожайность 8-10 т/га, – отметил Сотченко.

А если учесть, что цена отечественных гибридов в два-три раза дешевле, чем импортных, то тут и думать нечего. Особен-

но аграриям Черноземья, Поволжья, где урожайность «королевы полей» существенно превышает намолоты той же пшеницы. Но и у нас на юге, где разница между пропашной и колосовыми не столь велика, есть о чём подумать.

– Поставлена задача увеличить производство кукурузы в России до 25 млн тонн, – сказал Владимир Сотченко. – Но не за счёт дальнейшего увеличения площадей, а за счёт роста урожайности. Нынешние 5 т/га в среднем по стране – это крайне мало.

## Фальсификат захватывает рынок

Основные угрозы отечественному семеноводству несёт контрафакт, считают в ассоциации. Доля подпольных семян в России, по разным оценкам, составляет сегодня от 20 до 30%. Игорь Лобач признаётся, что долго не верил в существование фальсификаторов на родной Кубани. Но затем убедился, что и здесь существует этот теневой бизнес, приносящий подпольщикам колоссальные доходы. По его сведениям, себестоимость семян у фальсификаторов составляет не более 16-18 руб./кг. А продают их по 26 руб./кг. Солидный навар получается.

При этом нелегалы научились и подкрашивать семена под фирменные цвета, и поддельные печати Россельхозцентра изготовлять, и даже лукавые сертификаты демонстрируют. Как правило, этими делишками занимаются индивидуальные предприниматели, утверждает Игорь Лобач.

– Важно, чтобы мы не уступили сейчас нишу гибридов фальсификаторам, – выразил общее мнение семеноводов президент ассоциации.

На совещании предлагали различные меры борьбы с подделками – этой реальной угрозой репутации отечественным брендам и тормозу развития перспективных подотраслей. Директор ГНУ ВНИИМК им. В.С. Пустовойта Вячеслав Лукомец, например, считает, что пора ввести уголовную ответственность за контрафакт.

– Ведь это нечто иное как кража многолетнего труда учёных, – аргументировал он.

Владимир Сотченко настаивает на том, чтобы селекция, семеноводство и торговля были сконцентрированы в одних руках и чтобы патентообладатель сам продавал свои гибриды в каждое хозяйство.

– Мы уже сейчас это делаем, у нас покупатели в 50 регионах, – сослался он на собственный опыт и добавил: – Если продаёт кто-то другой, мы за результаты не отвечаем.

Как же в этой неразберихе сориентироваться обычному сельхозпроизводителю? Неужели покупать только у института?

– Можно позвонить патентообладателю и поинтересоваться, на каких заводах следует брать его гибриды, – подсказывает выход директор Сотченко.

– А можно зайти на сайт нашей ассоциации и увидеть список семеноводческих предприятий, – рекомендует президент Лобач. Определённые надежды в этом смысле члены ассоциации связывают также с созданием полного реестра семеноводческих хозяйств, который сейчас формируется в стране. Игорь Лобач посоветовал всем добросовестным предприятиям поскорее подать заявку в этот реестр, поскольку, по его прогнозам, через пару-тройку лет за право попасть в этот престижный перечень уже «будем драться».

## Надо ли субсидировать импорт?

В отличие от кукурузы валовые сборы подсолнечника в России растут главным образом за счёт увеличения площадей. Вот статистика, которую привёл Вячеслав Луцкомец. В 1990 году подсолнечником в РФ засевали 3,5 млн га. А сейчас под этой культурой в разы больше.

Вместе с тем урожайность сырья для подсолнечного масла у нас так и не поднялась выше советской, констатировал директор ВНИИМК. В прошлом году она составила, например, 15,5 ц/га. И это несмотря на все старания как иностранных, так и отечественных селекционеров. Больше того, в ряде регионов намолоты семечки даже стали сокращаться, и в традиционных «подсолнечных» территориях целые районы отказываются сеять эту культуру ввиду ничтожного урожая.

На этом безрадостном фоне Вячеслав Лукомец выделил два региона – Краснодарский край и Ростовскую область, где в последние годы наблюдается устойчивый рост продуктивности масличной культуры. При этом Кубань в прошлом году даже превысила урожайность советской поры. Произошло это, по оценке директора института, благодаря сокращению доли подсолнечника на полях края до оптимальных 12,5%, что позволило упорядочить севообороты и ослабить засилье паразитов, болезней, вредителей. Результат – край при меньших площадях сохранил прежние валовые сборы семечки.

Теперь и масличникам нашим пора массово переходить на отечественные гибриды, полагает Лукомец. Его главный аргумент перекликается с аргументом семеноводов-кукурузников: при идентичной урожайности российские семена в разы дешевле и позволяют сэкономить 1,5-2 тыс. рублей на 1 га. Директор НИИ масличных культур считает, что российские аграрии выкладывают ежегодно по 5-7 млрд за схожие с нашими импортные гибриды под воздействием массированной рекламы западных компаний.

– А мы — бюджетная организация, – развёл руки Вячеслав Лукомец. – Мы своих клиентов на Мальдивы не возим.

В качестве меры поддержки отечественных семеноводов директор ВНИИМК предложил узаконить в доктрине продовольственной безопасности страны такой порядок субсидирования покупок гибридов. Если аграрий приобретает отечественные семена, то государство субсидирует ему часть затрат. А вот покупки импортного семенного материала субсидироваться не должны, уверен Лукомец.

Национальная ассоциация производителей семян кукурузы и подсолнечника намерена пролоббировать прозвучавшие на Дне поля предложения в минсельхозе. Момент для этого участники мероприятия сочли благоприятным, поскольку «российские гибриды приобретают в нынешней политической обстановке всё большее значение».

– Наш ответ на санкции Запада будет асимметричным и эффективным, – заверил президент ассоциации Игорь Лобач, вспомнив аналогичное обещание другого президента.

Важно только, чтобы асимметрия эта не обрушила качество наших семян в условиях слабой конкуренции.

***Илья ИВАНЕНКО***

Белоглинский р-н, Краснодарский край

*Фото автора*

**Игорь Лобач (справа) считает, что наши гибриды не хуже**

Вклады

Надежность
Стабильность
Уверенность

Все будет замечательно!

• Надежность, гарантированная государством
• Высокая доходность в сочетании с гибкими условиями
• Оформление в офисе, через банкомат, Интернет-банк или мобильный банк

г. Ростов-на-Дону, Буденновский пр-т, д. 91/258
8 800 100–24–24
(звонок по России бесплатный)
www.vtb24.ru

ВТБ24
Большое преимущество

Вклады застрахованы
Система Страхования Вкладов

Банк ВТБ 24 (закрытое акционерное общество).
Генеральная лицензия Банка России № 1623. РЕКЛАМА

# Новая депозитная линейка ВТБ24: три базовых вклада для всех категорий клиентов

**С 25 августа ВТБ24 значительно упростил свою линейку депозитных продуктов. Теперь для всех категорий клиентов предлагаются три базовых вклада – «Выгодный», «Накопительный» и «Комфортный». Одновременно повысились ставки по рубл`вым и валютным депозитам. О нововведениях рассказывает Татьяна Марченко, заместитель управляющего регионального операционного офиса «Ростовский» ВТБ24.**

***– Татьяна Григорьевна, с чем связаны столь существенные изменения условий?***

– Во главу угла поставлено удобство и выгода для клиентов. Предлагая в новой линейке ВТБ24 три базовых вклада, банк упростил нашу коммуникацию с клиентами. Мы выделили особо важные свойства наших продуктов. Рассчитать доход по каждому из вкладов и выбрать подходящий стало легче. Одновременно с этим мы повысили ставки по нескольким предложениям на величину, сопоставимую с июльским изменением ключевой ставки. Стоимость ресурсов на рынке выросла, и, соответственно, выросла ценность депозитов для клиентов ВТБ24. Второстепенная, но не менее значимая причина изменений – создание дополнительной операционной эффективности и удобства для продающих работников банка.

***– Достаточно ли будет всего трёх продуктов?***

– У ВТБ24 действительно остаётся три базовых продукта: депозит «Выгодный» без пополнения и возможности расходных операций, депозит «Накопительный» с возможностью пополнения и депозит «Комфортный», предусматривающий и приходные, и расходные операции. 80% клиентов нужны эти опции, в большинстве своём люди приходят именно за этим. Отмечу важный момент – по всем каналам дистанционного банковского обслуживания старые вклады пока сохраняются. Обновлены только ставки. Через пару месяцев линейка обновится и там.

***– Как вы оцениваете ситуацию на рынке привлечения?***

– Отток вкладов из банковской системы страны — почти повсеместное явление, в том числе и на рынке Ростовской области. Портфель привлечённых средств физических лиц банковской системы в первом полугодии 2014 г. снизился на 0,4%. За аналогичный период 2013 г. темп прироста привлечённых средств населения составлял 9,7%. Такой результат стал следствием снижения доходов населения, подкреплённый неблагоприятными геополитическими факторами. Впервые за последние годы люди не только не принесли, а изъяли 75 млрд рублей из российской банковской системы в первом полугодии 2014 года. Отток средств физических лиц обошёл стороной очень небольшое количество банков, в том числе ВТБ24. Мы один из немногих банков, которые смогли увеличить объём депозитов населения на своём балансе, что, несомненно, является показателем доверия наших клиентов. В 2014 году темп прироста портфеля привлечённых физических лиц по банку ВТБ24 в целом составил 2,5%, при этом в Ростовской области мы приросли на 11,3%.

***– Какие перспективы развития у банка ВТБ24 в Ростовской области?***

– Несмотря на все внешние негативные факторы, менеджмент банка придерживается тех ориентиров стратегии, о которых было объявлено ещё в конце 2012 года. Это прежде всего наращивание клиентской базы. В январе следующего года мы открываем офис для состоятельных клиентов. Это будет своеобразный новогодний подарок Ростову-на-Дону и нашим клиентам. Он появится в центре южной столицы, на углу улиц Большой Садовой и Соколова. Также у нас планируется открытие офиса нового формата, который активно внедряется в сети ВТБ24 с этого года. Это офис формата «Флагман», где будут полноценные модули по всем видам кредитования. Его открытие запланировано в третьем квартале 2015 года, и он будет первым на юге России.

***Алексей РЫЩУК***

# Прибавки от Биовиты-Агро

## Максимальный эффект от биопрепаратов – при обработке почвы

В этом году на Ставрополье, как, впрочем, и в других южных регионах, получен рекордный урожай пшеницы. На этом фоне заявления о катастрофическом падении плодородия почв могут показаться несостоятельными. Но дело в том, что если раньше значимую долю необходимых растениям элементов питания они получали за счёт дармовых почвенных источников, главным образом из гумуса, то сегодня эти источники истощились. И почти всё, что необходимо для формирования урожая, надо поставлять извне, и естественно, не даром. Отсюда рост затрат и себестоимости зерна.
В таблице 1 на примере ООО «Победа» Красногвардейского района Ставропольского края наглядно показано, что произошло с нашими почвами за 75 лет.

**Рапс дал прибавку в 37%**

### Овчинка стоит выделки

Данные в таблице 1 говорят о том, что уже как минимум 40 лет назад запасы деятельного гумуса, поставщика питания растений, были исчерпаны. В почве сохраняется лишь консервативный гумус. Темпы его минерализации снизились почти в 30 раз.
Но дармовые источники всё же существуют. В почве достаточно валовых запасов фосфора и калия, в атмосфере азот – самый представительный элемент. Беда в том, что напрямую растения не могут их усваивать. И здесь на помощь земледельцу пришла микробиология. Сейчас учёными созданы эффективные современные биопрепараты, которые способны решать эти задачи.
На заседании Клуба агрознатоков ИД «Крестьянин» в мае этого года, посвящённом средствам защиты растений, заочно участвовал один из авторов настоящей статьи, который уже сообщал результаты применения биопрепаратов в ООО «Победа». В настоящей публикации они представлены наглядно и дополнены данными 2014 года.
Надо отметить, что сегодня существует множество биопрепаратов, но используются они в основном при обработке семян или посевов и очень редко целенаправленно для внесения в почву, где их эффект на порядок выше (*табл. 2*).
В таблицах 3-7 приведены результаты четырёхлетнего испытания и применения биопрепаратов в нашем хозяйстве. За эти годы наиболее стабильным и эффективным препаратом показал себя «Биовита-агро».
Кроме пшеничных полей в текущем году он был испытан на рапсе и дал прибавку урожая на 37%, причём в отличие от контроля вторая азотная подкормка здесь не проводилась. Кроме увеличения урожая он повысил масличность семянок на 7%.
Как видно из таблиц, биопрепараты повышают качество зерна и дают прибавки, сравнимые с прибавками от удобрений при существенно более низких затратах. Затраты только на аммофос – около 2 тыс. руб./га. А у биопрепаратов диапазон цен от 150 до 550 руб./га. Так что овчинка стоит выделки.
Кроме мобилизации элементов питания растений важная, если не основная роль биопрепаратов, состоит в оздоровлении микрофлоры почвы. Двузначные прибавки урожая в 2011 году обусловлены тем, что наблюдалась эпифитотия корневых гнилей, и на контрольных полях пшеница лежала ковром, тогда как на обработанных биопрепаратами полегания не было.
Под урожай 2013 года в ООО «Победа» Красногвардейского района всего было обработано различными биопрепаратами в допосевной период 3 031 га пашни, идущей под посев пшеницы. Средняя урожайность составила 47,8 ц/га. С необработанной площади в 8 650 га собрано по 40,0 ц/га.
Вместе с тем у агротехнического приёма применения почвенных препаратов есть недостатки, сдерживающие его распространение. Если при обработке семян и посевов препараты добавляются к основному пестициду и не требуют для внесения дополнительных операций, то в данном случае необходимо дополнительное применение опрыскивателей. Кроме того, многие препараты требуют немедленной заделки их в почву.
Эти проблемы можно исключить или значительно снизить, если оборудовать почвообрабатывающие агрегаты системой внесения рабочей жидкости. Можно агрегатировать такие орудия с 3-кубовой прицепной ёмкостью. При небольшом расходе «Биовита-агро» – 20 л/га – одной заправки будет достаточно для обработки 150 га, т. е. суточной производительности большинства такого рода агрегатов. Подобное недорогое оборудование можно сделать самим, а можно заказать в ООО «Агроцентр-Групп».
ООО «Агроцентр-Групп» является также правообладателем патента на разработку и производство биологически активного препарата «Биовита-агро», неоднократно упоминавшегося выше в связи с испытаниями биопрепаратов в ООО «Победа» и неизменно лидирующего в ряду других препаратов.
Органоминеральный, биологически активный препарат в жидкой форме, разработанный, произведённый, запатентованный и сертифицированный ООО «Агроцентр-Групп», – это триггер (пусковой механизм) биологических процессов формирования качества почвы – почвенного здоровья.
Оригинальная методика производства препа-

**Таблица 1.**
**Динамика показателей содержания гумуса по ООО «Победа», %**

| Показатели | Ед. изм. | Годы | | | |
|---|---|---|---|---|---|
| | | 1939 | 1958 | 1971 | 2012 |
| Содержание | % | 5,4 | 4,2 | 3,2 | 3,1 |
| Период | годы | - | 19 | 13 | 41 |
| Темпы падения | % в год | - | 0,06 | 0,08 | 0,003 |

рата из биогумуса «Кавказ-агро», прошедшего полный цикл ферментации в течение трёх лет, и других биологически активных компонентов и микроорганизмов природного происхождения позволяет считать его на 100% приближенным к качеству «ИДЕАЛЬНОЙ» почвы. А способ хранения готового препарата в больших открытых ёмкостях, а не в закрытых канистрах по 5-10 литров, подтверждает ПРИРОДНОЕ, а не лабораторное его происхождение!

## Компоненты – природные

Компонентами для производства «Биовита-агро» являются:
Органические – ферментированные по специальной технологии биогумус, навоз, птичий помёт, солома и т. п.
Органоминеральные – сапропель, глина, доломитная крошка и т. п.
Биологические – специально подобранные, размноженные реакторным способом на питательной среде виды бактерий: молочнокислые, целлюлозоразлагающие, азотофиксирующие и др., что позволяет получить в составе препарата:
– гуминовые, фульвокислоты, аминокислоты, фолиевые, лигнинполикарбоксиловые и др. необходимые кислоты;
– витамины, регуляторы роста, ферменты белковой природы;
– антибиотики сапрофитной микрофлоры;
– антисептики слизистых выделений красных компостных червей;
– набор всех необходимых для роста и развития растений макро- и микроэлементов;
– эффективные микроорганизмы.
Многолетний опыт системного применения БАП «Биовита-агро» позволяет партнёрам ООО «Агроцентр-Групп» добиваться стабильных высоких результатов в растениеводстве.
В СПК «Рассвет» Кагальницкого района Ростовской области пять лет успешно применяется «Биовита-агро» и обеспечивает стабильный ежегодный прирост урожайности с/х культур, восстановление и поддержание плодородия почв, улучшение структуры корнеобитаемого слоя.
В ООО «Крутоярское» Мартыновского района Ростовской области однократное применение БАП «Биовита-агро» по соломе озимой пшеницы позволило получить выдающийся результат второй озимой пшеницы, даже лучший, чем по более благоприятным предшественникам.
Положительные результаты применения БАП «Биовита-агро» получены также в других хозяйствах: Обособленное хозяйство Донского аграрного университета, ОАО Конзавод им. 1-й Конной Армии, ОАО «Донское» (Зерноградский район) Ростовской области, КФХ Кирдеева А.С. (Губкинский район) Белгородской области и многие другие.
Применение БАП «Биовита-агро» гарантирует экологичность получаемых продуктов сельскохозяйственного производства, их высокое качество и потребительские свойства.

*В.В. ОРЛОВ, агроном-консультант ООО «Победа» Красногвардейского района, к.с.-х.н.*
*А.А. КОРОБКИН, директор ООО «Агроцентр-Групп», Ставропольский край*

**г. Ставрополь, ул. Октябрьская, 184а,**
**тел.: (8652) 38-20-05, 39-09-32,**
**8-962-403-58-11,**
**e-mail: stexzavod@mail.ru**

**Таблица 2.**
**Сравнительная эффективность биопрепаратов для обработки семян, посевов и почвы при возделывании озимой пшеницы в ООО «Победа» (прибавка урожая от лучшего препарата), ц/га**

| Применение биопрепаратов | Годы | Средняя | | | |
|---|---|---|---|---|---|
| | 2011 | 2012 | 2013 | 2014 | |
| Обработка семян | 4,0 | -0,2 | 2,9 | | 2,7 |
| Обработка посевов | 4,4 | 1,2 | - | 2,0 | 2,5 |
| Обработка почвы | 19,7 | 8,7 | 8,3 | 6,1 | 10,7 |

**Таблица 3.**
**Результаты испытания препаратов при обработке почвы в 2011 году (предшественник рапс, опытное поле)**

| Препарат | Урожайность ц/га | +- к контролю | Клейковина % |
|---|---|---|---|
| Контроль | 46,4 | - | 11,7 |
| Компост М | 60,0 | 13,6 | 15,9 |
| Гумат калия | 66,7 | 19,7 | 14,2 |
| Гумимакс | 59,3 | 12,2 | 12,4 |
| Биовита агро | 63,8 | 17,4 | 15,1 |

**Таблица 4.**
**Результаты испытания препаратов при обработке почвы в 2011 году (предшественник рапс, производственные посевы)**

| Препарат | Урожайность, ц/га | +- к контролю | Клейковина % |
|---|---|---|---|
| Контроль | 48,6 | - | 16,1 |
| Компост М | 60,4 | 11,8 | 17,7 |
| Гумимакс | 46,2 | 0,6 | 15,8 |
| Биовита-агро | 65,3 | 16,7 | 18,2 |

**Таблица 5.**
**Результаты испытания препаратов при обработке почвы в 2012 году**

| Предшественник | Препарат | Урожайность, ц/га | +- к контролю | Клейковина % |
|---|---|---|---|---|
| Горох | Контроль | 27,1 | | |
| Горох | Глиокладин | 36,1 | 9,0 | |
| Рапс | Контроль | 44,4 | | 19,0 |
| Рапс | Биовита-агро | 47,4 | 3,0 | 20,7 |
| Рапс | Контроль | 37,6 | | 18,8 |
| Рапс | Гумимакс | 38,6 | 1,0 | 20,8 |

**Таблица 6.**
**Эффективность препаратов при внесении в почву в допосевной период в 2013 году, ц/га**

| Предшеств. | Препарат | Без препарата | С препаратом | Прибавка |
|---|---|---|---|---|
| Лён | Гумат калия | 50,9 | 52,7 | 1,8 |
| Лён | Эдагум СМ | 48,9 | 53,9 | 5,0 |
| Лён | Гумимакс | 48,9 | 52,7 | 3,8 |
| Горох | Гумат калия | 41,8 | 50,1 | 8,3 |
| Горох | Эдагум СМ | 41,8 | 47,3 | 5,5 |
| Горох | Биовита-агро | 41,2 | 51,8 | 10,6 |
| Средняя | | 45,6 | 51,4 | 5,8 |

**Таблица 7.**
**Эффективность препаратов при внесении в почву в допосевной период в 2014 году, ц/га**

| Препарат | Урожайность | Прибавка |
|---|---|---|
| Контроль | 50,9 | |
| Лигногумат | 52,5 | 1,6 |
| Эдагум СМ | 54,0 | 3,1 |
| Биовита-агро | 57,0 | 6,1 |

ОТДЕЛ РЕКЛАМЫ тел./факс: (863) 282-83-21, 282-83-20, 282-83-19, 282-83-18, 282-83-17, 282-83-16, 282-83-15, 282-83-14

# Консультант

Ведёт Николай Алексеевич Кан, kan@krestianin.biz

## Центробанк запретил требовать обязательное страхование

Банк России выпустил информацию «Ответы на вопросы по применению федерального закона от 21.12.2013 № 353-ФЗ "О потребительском кредите (займе)"». Он разъяснил, что кредиторы не вправе требовать заключения договора обязательного страхования при предоставлении потребительского кредита. Российское законодательство не предусматривает какого-либо вида обязательного страхования, связанного с законом 353-ФЗ.

Кроме того, в договоре потребительского кредита может быть предусмотрена уплата процентов на досрочно возвращаемую сумму потребительского кредита (займа) не на дату досрочного погашения, а в более поздний срок.

## Не всякий грант освобождён от налогов

Федеральная налоговая служба в письме от 12.08.2014 № ГД-4-3/15825@ направила разъяснения Минфина о том, что средства в виде грантов, полученные крестьянским (фермерским) хозяйством, применяющим ЕСХН или УСН, на создание и развитие собственного бизнеса, подлежат включению в состав налогооблагаемых доходов. Сообщается, что указанные средства не являются грантами в целях статьи 251 НК РФ и, следовательно, подлежат учёту в установленном порядке в качестве внереализационных доходов.

## НДФЛ при выходе участника из ООО

Минфин ещё раз подтвердил в письме от 17 июня 2014 г. № 03-04-05/28920, что доля, полученная участником при выходе из общества с ограниченной ответственностью, облагается НДФЛ в полном объёме. Это не зависит от того, получена она деньгами или имуществом.

Оснований для уменьшения при определении налоговой базы суммы указанного дохода на суммы расходов по приобретению доли в уставном капитале и суммы дополнительных взносов в уставный капитал глава 23 Налогового кодекса Российской Федерации не содержит. То есть, несмотря на то, что в полученную долю входит ранее внесенная участником часть уставного капитала, НДФЛ должен быть начислен и на эту часть.

## Удержание НДФЛ в отсутствие зарплаты

Минфин РФ в письме от 18.07.2014 № 03-04-06/35397 рассмотрел ситуацию, когда доход в натуральной форме выплачен работнице, находящейся в отпуске по уходу за ребёнком до достижения им возраста полутора лет. Как удержать НДФЛ с натуральной выплаты, притом что пособие НДФЛ не облагается?

Минфин разъяснил, что если работница не имеет иных доходов, кроме пособия по уходу за ребёнком до достижения им возраста полутора лет, необходимо из таких средств удержать НДФЛ, который был начислен на доход, полученный в натуральной форме. При этом следует применять ограничение: удерживаемая сумма налога не может превышать 50 процентов выплаты (п. 4 ст. 226 НК РФ). Согласно абз. 2 п. 4 ст. 226 НК РФ удержание может производиться за счёт любых денежных средств, выплачиваемых работодателем налогоплательщику.

## Много банков хороших и разных

ЦБ РФ с 18 августа отозвал лицензии у трёх банков: пермского «Экопромбанка», владикавказского «Арт-банка» и РНКО «Расчётный банковский центр». Всего же с начала года остались без лицензий 55 банков. Интенсивность чистки, проводимой Центробанком, отражает его устойчивое намерение избавить страну от рискованных кредитных организаций. Потребителям банковских услуг в принципе такая забота полезна, но есть опасность исчезновения именно того банка, в котором лежат ваши деньги.

Как же выбрать надёжный банк, который не станет очередной жертвой чистки? Прежде всего, для целей хранения вкладов физического лица выбранный банк должен быть участником системы страхования вкладов. Тогда в случае краха банка Федеральное агентство по страхованию вкладов выплатит вкладчику до 700 тысяч рублей (в ближайшем будущем эту сумму собираются поднять до одного миллиона). Но здесь надо помнить, что если у вас в одном банке будут два вклада по 500 тысяч, то агентство всё равно компенсирует одному физическому лицу только 700. Как правило, в систему страхования входят все банки из первых трёх сотен рейтинга.

По каким ещё признакам выбирать банк? Да по тем же, по которым сам ЦБ принимает решения о ликвидации. Их можно увидеть на сайте www.banki.ru, где по каждому показателю приведён текущий рейтинг всех существующих банков. Например, рейтинг по размеру капитала говорит о способности банка устоять под ударами судьбы. Большая чистая прибыль свидетельствует об умении зарабатывать деньги. Величина кредитного портфеля – об активном использовании денег. Однако вместе с этим показателем стоит взглянуть на рейтинг по просроченной задолженности по выданным кредитам. Если банк по просроченной задолженности находится в первых рядах, значит, он выдаёт рискованные кредиты и рисковать будет именно вашими деньгами. Рейтинг по вкладам физических лиц, конечно, отражает доверие народа к банку, но его ценность относительна. Он может быть высоким просто в силу привычки или транспортной доступности офисов.

На сайте можно сравнить изменения каждого показателя по месяцам. Понятно, что если за несколько месяцев показатели устойчиво падают, то это – не ваш банк.

Если же все эти рейтинги не складываются в голове в цельную картину, то можно воспользоваться сводной оценкой надёжности банков, которая размещена на www.baN№kstars.ru. И только после отбора пригодных банков заходите на их сайты и выбирайте для себя выгодные условия вложений.

## Недопустимые ошибки в счетах-фактурах

В текущем году некоторые хозяйства вернулись с единого сельскохозяйственного налога на общую систему налогообложения. Это вызвано тем, что после «обнуления» навсегда ставки налога на прибыль от реализации произведённой сельхозпродукции ЕСХН для активно работающего предприятия становится невыгодным. Страховые взносы для сельхозпроизводителей на ЕСХН и общих налогах уже сравнялись. По сравнению с нулевым налогом на прибыль платить 6% от той же прибыли уже не хочется. По налогу на имущество на ОСН с прошлого года появились существенные льготы. А вот возврат к необременительному для сельхозпроизводства НДС значительно улучшил отношения с покупателями сельхозпродукции, которые входящему НДС всегда рады.

Однако НДС не только самый собираемый налог в стране, но и обставленный наиболее сложными первичными и отчётными документами, на проверке которых налоговики наработали солидный опыт, в том числе опыт штрафов за бухгалтерские ошибки.

Каковы наиболее распространённые ошибки, вызывающие претензии при налоговых проверках? Есть пять видов ошибок в счетах-фактурах, при наличии которых налоговые органы могут отказать покупателю в вычете НДС.

1. Ошибки, не позволяющие определить, кто именно является продавцом или покупателем.

Это могут быть ошибки в наименовании, адресе, ИНН продавца или покупателя. При этом не препятствуют вычету НДС такие опечатки в наименованиях, как (письмо Минфина РФ от 02.05.2012 № 03-07-11/130):

– замена заглавных букв строчными и наоборот;

– отсутствие кавычек;

– указание лишних символов (тире, точек, кавычек, запятых).

2. Ошибки, не позволяющие определить, какой именно товар (услуга) приобретён.

То есть когда наименование товаров (ра-

бот, услуг) указано неправильно. Например, в графе 1 написано «Колбаса докторская» (вареная), а была отгружена колбаса «Финская» (варёно-копчёная).

3. Ошибки, не позволяющие определить, сколько стоят товары (работы, услуги) или какая сумма предоплаты была получена (в авансовом счёте-фактуре).

Проблема возможна при неправильном указании:

– или валюты, в которой оплачиваются товары (работы, услуги), в том числе её кода и наименования (пп. 6.1 п. 5, пп. 4.1 п. 5.1 ст. 169 НК РФ, письмо Минфина РФ от 11.03.2012 № 03-07-08/68);

– или количества товаров (работ, услуг) (пп. 6 п. 5 ст. 169 НК РФ);

– или цены товаров (работ, услуг) (пп. 7 п. 5 ст. 169 НК РФ).

К таким ошибкам относятся и арифметические ошибки в расчёте стоимости товаров (работ, услуг), когда при перемножении показателей граф 3 и 4 не получается показатель графы 5.

4. Ошибки, не позволяющие определить ставку НДС.

Например, указана ставка 10%, а НДС исчислен по ставке 18%, либо по товарам, облагаемым по ставке 0%, указана ставка 18%.

5. Ошибки, не позволяющие определить сумму налога. Это возможно, например, если показатель графы 8:

– или отсутствует, хотя в графе 7 указана ставка 10 или 18%;

– или не получается при перемножении показателей граф 5 и 7.

Ошибки в остальных показателях счёта-фактуры не препятствуют вычету НДС (п. 2 ст. 169 НК РФ).

## Разрешено учитывать выходные в командировках

ФНС России в письме от 20.08.2014 № СА-4-3/16564@ согласилась с тем, что компенсации (суточные) работникам за дни отъезда в командировку и дни прибытия из командировки, приходящиеся на выходные дни, могут быть учтены в составе расходов при исчислении налога на прибыль. Указанные затраты подлежат включению в состав расходов, если правила внутреннего распорядка, утверждённые руководителем организации, предусматривают режим работы в выходные и праздничные дни, а также при условии соответствия данных затрат критериям, установленным пунктом 1 статьи 252 НК РФ.

Расходы на приобретение проездного билета для проезда работника к месту командировки и обратно в выходные дни, предшествующие дню начала командировки, или в выходные дни, следующие за датой окончания командировки, также могут учитываться в расходах для целей налогообложения прибыли организаций.

При этом необходимо, чтобы дата выбытия из места командировки к месту постоянной работы (дата отправления работника к месту командировки) совпадала с датой, на которую приобретён проездной билет. В случаях задержки выезда командированного из места командировки (либо более раннего выезда работника к месту назначения) необходимо разрешение руководителя, подтверждающего в соответствии с установленным порядком целесообразность произведенных расходов.

## Осенние предосторожности для отпускников

В связи с крахом туристических компаний, испортивших отпуск десяткам тысяч людей, Ростуризм выпустил «Памятку для туристов, пользующихся услугами туристических компаний», где разъяснил туристам их права. При задержке или отмене рейса перевозчик обязан бесплатно организовать для пассажиров в пунктах отправления и в промежуточных пунктах:

– предоставление комнат матери и ребёнка пассажиру с ребёнком в возрасте до 7 лет;

– два телефонных звонка и два сообщения по электронной почте при ожидании отправления рейса более двух часов;

– обеспечение прохладительными напитками при ожидании отправления рейса более двух часов и горячим питанием – при ожидании более четырёх часов и далее каждые шесть часов в дневное время и каждые восемь часов в ночное время;

– размещение в гостинице (с бесплатной доставкой до неё) при ожидании вылета рейса более восьми часов в дневное время и более шести часов в ночное время.

Администрация отеля за рубежом не вправе насильно удерживать туриста либо его документы в случае неоплаты туроператором его размещения в отеле. В случае возникновения таких ситуаций туристу рекомендуется обратиться к представителю принимающей стороны либо в консульское учреждение РФ.

Турист вправе повторно самостоятельно оплатить своё пребывание в отеле, сохранив при этом все документы, подтверждающие его расходы. По возвращении данные документы будут являться основанием для предъявления требования о возмещении расходов с туроператора и страховой компании солидарно.

Турист вправе потребовать обеспечения экстренной помощи за счёт средств фонда «Турпомощь», включающей в себя, в частности:

– перевозку туриста в место окончания путешествия;

– обеспечение временного проживания туриста на срок до начала осуществления перевозки к месту окончания путешествия – если период вынужденного ожидания более 12 часов;

– организацию питания туриста с учётом физиологических норм питания человека;

– обеспечение неотложной медицинской и правовой помощи;

– обеспечение хранения багажа.

Решение об оказании туристу экстренной помощи или об отказе в её оказании принимается «Турпомощью» не позднее 24 часов с момента получения ею обращения туриста.

При наличии недостатков в оказываемых услугах рекомендуется собрать максимальное количество документов в подтверждение своих требований:

– фотографии, заявления с отметками об их принятии,

– акты, подписанные туристами и (или) представителями принимающей стороны.

## Заочного ограничения должникам выезда за рубеж не будет

Конституционный суд России признал незаконным заочное ограничение должникам выезда за рубеж. Суд не согласился с существующей практикой наложения приставами подобных ограничений до уведомления должника о наличии долга и без предоставления возможности его добровольной уплаты. Это исключит ситуации, когда гражданин узнаёт о запрете вылета уже в аэропорту.

КС РФ вынес определение о конституционности ч. 2 ст. 67 закона «Об исполнительном производстве». В законе отмечается, что судебный пристав имеет право временно ограничить должника на выезд из России по заявлению взыскателя в случае, если долг

подтверждён судебным актом. КС РФ признал, что сам закон правильный, но приставы и суды общей юрисдикции неправильно, слишком узко его толкуют. Практика заочного ограничения выезда для должников без их уведомления должна прекратиться.

Напомним, что решения Конституционного суда обладают абсолютной силой с момента их опубликования независимо от того, успели ли их учесть в своих нормативных документах законодательная и исполнительная ветви власти.

## Правительство усилило контроль проживания

Постановлением правительства РФ от 15.08.2014 № 809 установлено, что собственники жилых помещений будут обязаны уведомлять ФМС России о проживающих с ними гражданах, если последние сами не представили необходимых документов в орган регистрационного учёта для регистрации по месту пребывания или месту жительства в установленные сроки.

Уведомление должно быть направлено в территориальный орган ФМС России в течение трёх рабочих дней после истечения сроков для представления документов самим гражданином. Тем самым полномочия по регистрации по месту пребывания и месту жительства полностью переданы от органов местного самоуправления территориальным органам ФМС России.

Постановлением закреплена обязанность администраций гостиниц, санаториев, домов отдыха, медицинских организаций и ряда других учреждений безвозмездно в течение суток представлять в ФМС России информацию о регистрации в них граждан по месту пребывания. Утверждён перечень лиц, ответственных за приём и передачу в органы ФМС России документов для регистрации граждан по месту пребывания и месту жительства. В него включены, в частности, должностные лица органов государственной власти и местного самоуправления в области жилищных отношений, а также собственники, самостоятельно управляющие своими жилыми помещениями.

## Беженцам разрешения на работу не нужно

Минобрнауки России в письме от 08.08.2014 № НТ-865/08 разъяснил вопросы трудоустройства прибывающих на территорию РФ граждан Украины. Иностранные граждане, признанные беженцами, а также получившие временное убежище на территории Российской Федерации, до утраты ими соответствующих статусов имеют право осуществлять трудовую деятельность без разрешений на работу.

Перечень документов, подлежащих предъявлению работодателю при поступлении на работу, установлен статьёй 65 Трудового кодекса РФ. Отмечено, в том числе, что в случаях привлечения к трудовой деятельности в сфере образования, воспитания несовершеннолетних, организации их отдыха, медицинского обеспечения, социальной защиты и некоторых иных сферах также предъявляется справка о наличии (отсутствии) судимости и (или) факта уголовного преследования либо о прекращении уголовного преследования по реабилитирующим основаниям.

III МЕЖДУНАРОДНЫЙ ФОРУМ
«ТЕХНОЛОГИЯ ПРЯМОГО ПОСЕВА – ОТ ЭКСПЕРИМЕНТА К ПРОИЗВОДСТВУ»
24–25 сентября 2014 г. Россия, Ростовская область
Запись и вопросы: тел.: (863) 303-21-46, info@agrotekhnik.ru.

Продаю: картофелеуборочный комбайн; PyRA2, б/у комбайны, пресс-подборщики «Колумбия», погрузчики «Амкадор», экскаватор КАТЭК-МК12 — техника 5% износа; самосвал САМС-16 м³ 26000 км; молоковоз ГАЗ 4 м³ дизельный 20000 км. Вся техника в идеальном состоянии.
Тел.: +7-952-836-00-65, +7-915-327-08-25, e-mail: 2250471@gmail.com.

# Что нужно дать семенам, чтобы всходы были сильные и дружные ?

## ПИТАНИЕ

Жидкое удобрение **МЕГАМИКС-предпосевная обработка.**
Имеет сильный полифункциональный состав, включающий в себя:
**N, P, K** - питательный резерв на **первые три недели** развития растений;
Mg, Cu, Zn, B, Mn, Fe, Mo, Co - комплекс, оптимизирующий процессы азотофиксации и фотосинтеза;
S, Se, Cr, Ni - репродуктивно-защитный комплекс.
**МЕГАМИКС** способствует **повышению зимостойкости** растений, **максимальному накопление сахаров, аминокислот, водорастворимых белков, гормонов, ненасыщенных жирных кислот.** Это приводит к тому, что понижается температура кристаллизации воды в клетках, помогая растению переносить заморозки, сокращая гибель посевов в условиях неустойчивого снежного покрова или малоснежной зимы.

## ЗАЩИТА

Биофунгицид, бактерицид **ФИТОСПОРИН-М.**
Подавляет болезни как внутри растений, так и в прикорневой зоне и надземной части. Этими свойствами и определяется длительность и **высокая эффективность** воздействия препарата на патогены.
Действует сразу после обработки семян, имеет длительное время защитного действия. (*Вредные объекты: плесневение и гниль семян, гельминтоспориозные и фузариозные корневые гнили, снежная плесень, мучнистая роса, бурая ржавчина и др.*)

## ПОМОЩЬ в развитии

**МЕЛАФЕН** – регулятор роста растений нового поколения, представляющий собой меламиновую соль бис(оксиметил) фосфиновой кислоты.
Регулирует энергетический обмен при прорастании семян, создавая благоприятный энергетический баланс, повышает биологическую полноценность семян, способствует более раннему началу метаболизма в прорастающих семенах и повышает энергию прорастания и полевую всхожесть на 4-5 %. Ускоряет корнеобразование.

Ag AGRICULTURE

**ООО «Агрокультура»**
**Ростов-на-Дону, ул. Портовая, 543, оф. 305,**
**тел.: 8-919-88-55-000, (863) 29-89-002**
**e-mail: avreshetilov@gmail.com**

# Фермы растут вслед за прейскурантами

## Владельцы скота расширяют производство на известии о запрете импорта

Как восприняли отечественные животноводы введение эмбарго на поставки западного продовольствия в Россию? Повысился ли спрос на их продукцию? Как это скажется на ближайших планах владельцев ферм?
С этими вопросами корреспондент «Делового крестьянина» обратился к руководителям успешных животноводческих хозяйств юга России

**Василий Ляшенко, фермер (Павловский р-н, Краснодарский край):**

### «Зачем носить по полкило, если можешь нести 10 кг»

– С помощью гранта на создание семейных ферм мы в прошлом году завершили строительство современной МТФ на 180 коров и завезли из Вологодской области поголовье чёрно-пёстрых нетелей, голштинизированных на 70%. Сейчас у нас уже 185 коров. Надаиваем по три тонны молока в сутки. Весь удой высшего сорта, его забирает своим транспортом известный в крае молзавод и платит нам 22 рубля за 1 литр. Цена нас устраивает, надеемся по предыдущему опыту, что зимой она будет рубля на три выше.
Уже на стадии проектирования мы заложили возможность расширения фермы: хранилища кормов, дебит артезианской скважины, лагуны — всё с большим запасом. Что касается помещений, то один из двух корпусов мы сперва отвели для шлейфа. Но стойловые места там быстро переоборудуются под дойное стадо.
Накопленный уже небольшой опыт работы со стадом и благоприятная конъюнктура рынка подсказали нам, что откладывать в долгий ящик расширение фермы нет смысла. Зачем носить по полкило, если можешь нести 10 кг. Так что строим сейчас помещение для молодняка, а репродуктор начали заполнять коровами дойного стада.
У нас сегодня уже 100 своих тёлок. Коровами они станут ещё нескоро. Поэтому осенью закупим на Вологодчине очередную партию нетелей. Ориентир — довести дойное стадо до 400 голов. Кормить есть чем: сена, сенажа, силоса заготовили с запасом на два года. Первотёлок мы бережём, кормим умеренно, жмыха не даём, поэтому надой от коровы сегодня 22 литра в день. Таковы рекомендации специалистов. В следующем году эти коровы уже будут переведены на усиленный рацион и начнут давать по 30 литров.
К нам периодически обращаются за молоком различные переработчики, пытаются переманить. Но я однолюб. У нас сложились хорошие деловые отношения с молзаводом. При необходимости он выделяет нам средства под будущую продукцию — не надо в банке под проценты занимать. От добра добра не ищут.

**Василий Ляшенко построил ферму «на вырост»**

**Василий Моисеев, председатель СПК «Мир» (Чертковский р-н, Ростовская область):**

### «Бычков оставили себе»

– Недавно позвонили мне московские переработчики и просят отгружать им большие объёмы молока. Говорят, сырьё им остро требуется. Расспрашиваю их о цене и прихожу к выводу: выгоды нашему хозяйству никакой. Во-первых, они предлагают примерно столько же, что и наши нынешние покупатели. А во-вторых, Москва – другой регион, а значит, положенные госсубсидии на 1 литр (3 руб. 91 коп.), которые почему-то жёстко привязали к поставкам на местные молзаводы, мы не получим.
Каковы перспективы повышения доходности животноводства? Пока сигналов на эту тему немного. Но они есть. Прошедшим летом резкого падения закупочных цен на молоко впервые не наблюдалось. Они снизились не более чем на 10%, тогда как прежде в «сезон большого молока» обваливались на 30-40%. Молзаводы стали аккуратнее рассчитываться с нами за полученное сырьё. Задержки оплаты по несколько месяцев начинаем забывать. И закупочная цена в зачётном весе за 1 литр неплохая: около 20 рублей.
Ещё заметнее перемены на рынке говядины. В прошлом году мы продавали бычков дешевле 80 рублей за кило живого веса, коров и вовсе брали у нас по бросовой цене: 53-55 рублей. Даже весной нынешнего года прейскуранты оставались примерно на таком же уровне. Мясо было глубоко убыточным. И только доходы от молока помогали нашей ферме держаться на плаву. Чтобы уменьшить мясные убытки, мы в условиях дефицита кормов старались избавиться от бычков, когда они набирали вес 220-230 кг.
Но уже сегодня покупатели делают куда более привлекательные предложения. Бычки в живом весе расходятся по 92-95 рублей за кило, выбракованных коров берут дороже 70 рублей за кило. И мы уже не спешим расставаться с подрощенным молодняком. Решили оставить всех бычков себе, чтобы откормить их до 450 кг. Кормов этим летом запасли достаточно.
Породу скота обновляем — заменяем чёрно-пёстрых на красно-пёстрых, которые имеют примерно ту же молочную продуктивность, но менее прихотливы, устойчивы к инфекциям, а кроме того, у них есть примесь мясного скота. Думаем, что всё это поможет нам повысить рентабельность животноводства.
Есть, конечно, и настораживающие сигналы. Больше всего тревожит стремление некоторых чиновников волевым путём заморозить цены на сельхозпродукцию и даже опустить их. Дескать, слишком высоко поднялись. При этом никто, вроде, и не помнит, что нынешние закупочные 92-95 рублей за кило живого веса бычка уже были у нас два года назад. Так что крестьянин сегодня стал получать то, чего недавно лишился. Вернее, даже меньше, поскольку кое-что инфляция съела.
Аксиома: устойчивый рост производства продукции возможен лишь при наличии заинтересованности у производителя. Рост этот в животноводстве можно простимулировать разными способами. Прежде всего закупочной ценой.

*Фото Владимира Карпова*

# Volkswagen Multivan.

## Истинные ценности не имеют срока годности

Немногие автомобили могут похвастаться такой историей, как у Multivan. Вот уже более 60 лет он преданно служит миллионам владельцев по всему миру, делая их жизнь легче, удобнее, интереснее. С Multivan вам по плечу самые смелые маршруты. 7-ступенчатая автоматическая коробка передач DSG с двойным сцеплением обеспечит плавный ход и экономичный расход топлива, полный привод выручит на бездорожье. Никаких компромиссов – места хватит всем. Семь мест, легко перемещаемые вращающиеся сиденья, многофункциональный столик в салоне и просторное багажное отделение. Но если и этого покажется недостаточно, доступна увеличенная версия с колесной базой длиннее на 40 см и вместимостью до 8 мест. Неизменно высокие стандарты качества служат гарантией того, что с годами Multivan не утратит своей актуальности. Вот уже 60 лет его любят, ему доверяют, а он отвечает взаимностью.
**Multivan. Das Original**[2]

[1] Специальное предложение на приобретение полиса каско по цене 3,9% от стоимости автомобиля Volkswagen Multivan, Caravelle, California, Transporter Kombi распространяется на автомобили 2013 и 2014 года выпуска, на водителей в возрасте от 40 лет и старше, со стажем вождения от 15 лет и более и действует в период с 1 августа по 31 декабря 2014 года. Срок страхования 1 год. Предложение действительно для страхователей – физических лиц. Услуга предоставляется ОАО «АльфаСтрахование» (лицензия ФССН ПN° 223977), 115162, г. Москва, ул. Шаболовка, д. 31 Б. При выборе иной страховой компании условия страхования могут отличаться. При иных условиях заключения договора страхования размер страхового тарифа может отличаться от заявленного. Указанные тарифы и условия могут быть изменены без предварительного уведомления. Имеются ограничения, возможность предоставления услуги необходимо уточнять у дилера. Подробности акции уточняйте у официальных дилеров Volkswagen Коммерческие автомобили или в офисах продаж ОАО «АльфаСтрахование». Имеются ограничения, возможность предоставления услуги необходимо уточнять у дилера. [2] Дас Оригинал. Реклама

Das Auto.

Официальный дилер Volkswagen **Л-Авто**

г. Ростов-на-Дону, ул. Вавилова, 67Д, тел. (863) 295-30-30, www.vw-rostov.ru (+16)

# Целебные красавцы

## Лекарственные травы в степи у на усадьбе

В наше время сельскую усадьбу трудно представить без цветов. Украшают они и бедные, и богатые домовладения. Равнодушны к красотам культурных растений разве что морально деградировавшие личности.

### Бабушкины рецепты

В нашем селе много цветоводов. Они выращивают немыслимое количество красивых растений. На любой вкус и цвет. У нас много лет успешно действует клуб цветоводов. Сам я тоже в какой-то степени цветовод. Только вот моё цветоводство особое.

Я культивирую не просто красивые, но лекарственные травы, кустарники и деревья. И нет ничего прекрасней на нашей земле, чем запах и цвет созданных матушкой-природой необузданных и диких целебных растений.

Перед самой войной моя бабушка Агафья Тихоновна занедужила. Она таяла на глазах. Неизвестная хворь иссушала её тело, угнетала душу. Она решила уйти из жизни. Попросила у местного коновала сулимы, развела её в воде и выпила. Это привело к основательному очищению организма. Ей стало легче, и она выздоровела. Прожила после этого ещё 50 лет.

Бабушка Агафья Тихоновна, светлая ей память, стала для меня проводницей в загадочный и манящий мир лекарственных растений. Уже к десяти годам я знал мяту, зверобой, душицу. С бабушкой мы ходили в Яшин сад копать корни девясила. Его настаивали на красном вине и пили от многих хворей. Понемногу давали и мне. Корни девясила спасли моего отца. В девять лет от простуды у него отказали ноги. Вылечили девясилом.

В старших классах средней школы я уже был знаком с пособиями по лекарственным травам, которые издавались в нашем книжном издательстве. Но только к 30 годам, после университета, когда я основательно побродил по свету, понял, что бабушкины травки – это капля в безбрежном мире растений. Так началось моё «узнавание» лекарственных трав.

### Полезные находки из разных краёв

В Ставрополе я увидел зелёные шары на деревьях и выяснил, что это чрезвычайно полезный паразит – омела белая. В калмыцких степях обратил внимание на обширные плантации зелёного полукустарника. Калмыки называли его цыгриком. Этот цыгрик оказался весьма ценной в лекарственном плане верблюжьей колючкой.

В горах за Кисловодском мне попался на глаза необычайно красивый цветок. Выяснил: аконит. Корень-борец, лекарство при онкологических заболеваниях. Именно при помощи его чудодейственных свойств избавился от серьёзного недуга Александр Исаевич Солженицын.

Поездка в Карачаевск была не только интересна, но и полезна. Я привёз оттуда окопник. В нашем лесу его не было.

Так мало-помалу я погружался в мир лекарственных растений.

Много чрезвычайно полезного и интересного узнал от известной светлоградской травницы Марии Ильиничны Славгородской. Она собирала травы по всему Ставропольскому краю. Я был у неё шофёром. Не ожидал, что за одно лето мой процесс узнавания продвинется так далеко. Каждую новую для себя травку, собранную бабушкой Машей, я тут же выискивал в справочниках и определителях.

С их помощью выяснил, что на горе Куцай, расположенной рядом с городом Светлоградом, произрастает свыше 50 редких лекарственных трав. Среди них цмин песчаный, кузмичёва трава, золототысячник, котовник, грыжник, девясил, якорцы стелящиеся. Только ради них, будь на то моя воля, я бы запретил на этой горе всякую хозяйственную деятельность или хотя бы в той части, где остались родники, организовал бы ботанический заказник.

Пришло время, и я посчитал, что моё узнавание перешло границы обыкновенного любопытства. В 1996 году я организовал крестьянское хозяйство по выращиванию, акклиматизации и реализации лекарственных растений. К этому времени в моём активе было более 150 их наименований.

## Растения с их малой родины

Но обращение в Пятигорский аптекарский склад меня разочаровало. Сотрудников склада интересовало всего три десятка лекарственных трав, причём в объёмах не менее полутонны. Пустырник, крапива, тысячелистник и некоторые другие травы, чего у нас росло в избытке, их не интересовали. А вот цмин песчаный, адонис, лабазник, девясил, душицу, золототысячник, ятрышники заготавливать в промышленных масштабах не поднималась рука. Я понимал, что усиленный сбор может привести к полному уничтожению этих растений.

Оставалось одно – научиться их культивировать. Несколько лет я потратил на выращивание лекарственных растений. Через мои руки прошло десятка три местных трав и присланных из других регионов. Были опыты удачные и неудачные. В малых количествах получалось хорошо, а в промышленных – не очень. Мои опыты остановило одно обстоятельство. Не все выращенные на новом месте травы сохраняли лекарственные свойства, характерные для их сородичей из территорий традиционного расселения. Вот примеры. Женьшень, что выращивали в Теберде, был намного хуже дальневосточного. Марена красильная, что встречается у нас на хуторе Жуковском, была в три раза слабее той, что росла в Грузии и Дагестане.

В годы беспредела наши местные наркоманы заказывали семена конопли из Чуйской долины, сажали их в глухих местах, дабы она не переопылялась с нашей, которая, по их понятиям, «не прёт». Но и в таких условиях через два-три года заезжая конопля становилась «непрущей».

А вот с эхинацеей пурпурной вышло по-другому. У себя на родине, в Северной Америке, она приобретала лекарственные свойства иммунного стимулятора только на третий год. Лечебными были только корни. В условиях же Северного Кавказа ценными лечебными свойствами уже в первый год жизни обладали не только корни, но цветы и листья этого растения.

Все эти факты помогли мне сделать следующие выводы. К выращиванию лекарственных растений надо относиться весьма осторожно, а лучше – беречь и приумножать то, что есть, что растёт в наших местах наперекор нерадивой хозяйственной деятельности человека.

## Мои друзья прописаны под окошком

Я не стал травником, как моя бабушка, не лечу людей. У каждого человека своя дорога. Мне не нравятся слова «хобби», «призвание». Скажу по-своему. Я дружу с лекарственными растениями. Суть этой дружбы – не мешать друг другу жить, помогать в трудную минуту. Выращивать бездушные, но красивые цветы – одно, а возделывать дикие, необузданные, с внутренней силой и своим характером растения – совсем другое дело.

За два десятилетия на моей усадьбе произрастало много лекарственных трав. Большинство из них получили здесь постоянную прописку. Некоторые не прижились, некоторые превратились в злостные сорняки. Например, несколько лет назад я привёз из Крымска бузину травянистую. Посадил на хорошей земле, а она полезла во все стороны по огороду и саду. Такая же песня с мелиссой, лаконосом, топинамбуром, облепихой, бешеным огурцом.

Но самый вредный лекарственный сорняк – это хмель. Вывести его практически невозможно. Впрочем, растений, которые живут у меня и не создают никаких проблем, значительно больше. Среди них девясил, барбарис, медуница, окопник, рута, подснежник Воронова, адонис, барвинок малый, элеутерококк, заманиха, лимонник китайский, сосна кедровая, аконит, котовник, переступень, адамов корень, эхинацея, черемша, морозник кавказский, кукольник, спаржа, ландыш, дымянка, фиалка трёхцветная, липа, гинкго двулопастной, шалфей простой и мускатный, арония черноплодная, кирказон, унаби, фенхель, софора японская, лофант анисовый, бадан, лаванда, расторопша. А сельдерей, скорцонер и стевию я выращиваю как огородные культуры.

## И саду хорошо, и польза есть

Мой старый сад – это огромная цветочная клумба. Ранней весной он белый от огромного количества подснежников, потом синий от лесных пролесок, в мае – сиреневый от фиалок. А когда зацветают фруктовые деревья – глаз не оторвать! А какие запахи бродят по округе – не передать словами! Нежный и тонкий – фиалковый, опьяняющий – цветущего сада, призывный и загадочный – барбарисовый, волнующий душу – сиреневый, а как чудно пахнут цветущие липа, белая и жёлтая акации, лофант анисовый, котовник. Вообще весна – это время запахов, осень – раздолье для цвета.

В моём саду растёт чудный весенний цветок адонис, но для лекарственных целей я еду за ним в дикую степь. Также в степи я собираю зверобой, душицу, подмаренник, железняк, шалфей лекарственный, медвежьи ушки, цмин песчаный, золототысячник, очанку и другие травы. Но это всё в небольших количествах – для нужд семьи. Заготавливаем мы календулу и ромашку, а осенью сушим шиповник, боярышник и разные лекарственные коренья. Своё – оно всегда лучше аптечного. Люди, которые с неистовым упорством ковыряют землю на каждом клочке в своём саду, многое теряют. Не копать нужно под деревьями, а высаживать лекарственные травы. И саду хорошо, и польза есть, как говорил известный мультяшный герой кот Матроскин. И не стоит гоняться за заморскими диковинками, чаще местные травы намного полезнее произрастающих неизвестно где.

***Иван ШУЛЬГА, садовник***

с. Александровское, Александровский р-н, Ставропольский край

# Охота и рыбалка

Ведёт Николай Александрович Чачуа, nikolai.chachya@mail.ru

# Неистребимый «вирус» рыбака

## Здорово, когда в детстве тебе встречаются хорошие люди

Мне интересно, откуда берутся преданные рыбалке люди? Сидим на берегу маленькой речки. Пьём чай. Николай Андреевич Трегуб, мой друг и многолетний партнёр, рассказывает. Я слушаю. В ночной тишине, у костра, разговоры о личном особенно искренни и доверительны.

### После линейки

Первого сентября Коля пришёл в школу на праздничную линейку красивый и торжественный: в новой белой рубашке со значком октябрёнка, в чёрных сатиновых штанах, называемых шароварами, и в парусиновых тапочках. Шаровары держались на резинках – одна на поясе и по одной на каждой щиколотке. Очень удобно. Они совершенно не ограничивали движение человека во все стороны. Коля чинно отстоял торжественную часть построения, свысока поглядывая на первоклашек и осознавая себя в новом качестве – второклассника, человека взрослого и вполне самостоятельного. В этот день был всего один урок. Учительница рассказала о будущей учёбе, представила вновь прибывших в класс учеников.

После урока Коля вышел в школьный двор и глубоко задумался: как с пользой употребить оставшееся до вечера время? Решение пришло вместе с соседом Васей Рыбалко, который был на три года старше Коли. Рыбалко предложил поехать на речку.

Коле раньше не приходилось рыбачить, но заинтересовался он сразу. Вася выкатил из кустов велик. К раме была привязана палка с ниткой, пробкой и крючком. Вася крутил педали, Коля сидел сзади, на багажнике. На каждой кочке велосипед подпрыгивал, и Колька больно ударялся нижней частью своего организма о железные прутья багажника.

### Под защитой бабушки

На пологом берегу Калауса остановились. Разделись и аккуратно сложили одежду на сухом песочке. Пошли по берегу. Вася не зря носил свою фамилию. Опытным глазом он высматривал места, где водились пескари. В маленьких заводях, которые не захватывало основное течение, в прозрачной воде плавали маленькие шустрые рыбки. Стайки пескарей то одновременно останавливались, замирали, еле заметно шевеля плавниками, то мгновенно разбегались в разные стороны, тыкались мордочками в жёлтый песок, то исчезали, метнувшись в тёмную глубину.

Васино примитивное орудие лова оказалось весьма эффективным. К вечеру Коля прибыл домой довольный и не с пустыми руками. Принёс 30 жирненьких пескарей, завёрнутых в тряпочку. Правда, мама, осмотрев состояние его парадной одежды, встретила его неласково. Запахло скандалом. Положение, как всегда, спасла бабушка. Добыча внука привела её в восторг. Она расспросила его о подробностях рыбалки. Ахала от восхищения. Настрого запретив ходить на речку без взрослых, назвала «кормильцем».

Мама, собравшаяся было угостить «кормильца» мокрым полотенцем, махнув рукой, принялась стирать грязную одежду, Коля пошёл в душ, а бабушка – на кухню жарить рыбу. Как же хорошо, когда есть бабушка – вечный союзник и покровитель детей. Защитник от постоянно занятых работой родителей, у которых время от времени возникает воспитательный зуд.

Ах, какая изумительная получилась жареная рыба! Обваленные в муке, обжаренные в масле с томатом пескари сочно лопались и растворялись во рту. Нежные, хрустящие рыбки быстро закончились. Едоки заулыбались. Мама как-то виновато, бабушка и внук – торжествующе. Потом бабушка насыпала в сковородку муки, замешала с оставшимися маслом и томатом. Поставила на огонь. Через некоторое время пахнущую рыбой, красную лепёшку выложила в тарелку. Разрезала на крупные куски, и пир продолжился. Вспоминая вкус лепёшки, Николай Трегуб даже пошлёпал губами, подыскивая слова. Слов не нашёл. Я и так ему поверил.

### Уха на берегу

Отец Коли рыбалку не любил. Без неё забот полон рот. А вот его друг, Михаил Очертидуб,

был настоящим рыбаком, спокойным, рассудительным, с затеями. Он и стал для Коли человеком, открывшим секреты спортивной рыбалки. Первую Николай запомнил на всю жизнь. Ему 15 лет. Рано утром на мотоцикле выехали в район села Красный Партизан Ростовской области.

Заехали в само село. Дядя Миша зачем-то купил в магазине маленькую бутылку водки. Расположились на берегу Большой Джалги. Речка спокойная. Левый берег пологий, с камышом и рыбацкими проходами в плотной стенке. Противоположный обрывист, высок. Дядя Миша – мужик обстоятельный. Начали с обустройства площадки. Подготовили место для костра. Вырыли ямку для мусора. Поставили маленькую палатку. Разобрали снасти. Длинные бамбуковые удилища разложили на берегу, собрали и оснастили. При этом Михаил подробно объяснял смышлёному парню все свои действия. Учил вязать узлы, определять глубину для установки поплавка, выбирать крючки, нанизывать червей, месить тесто, забрасывать приманку. Всё спокойно, деловито, доброжелательно.

Довольно быстро выловили с десяток мелких карасей. Выпотрошили и, посолив, положили до поры в мокрую травку. Наступил тёплый летний вечер. На крохотном костре котелок. В нём кипит первая в жизни Коли уха. Что может быть вкуснее ухи из свежей рыбы на берегу!

## Пощёчина от сазана

Дядя Миша рассказывает, почему вечером лучше забрасывать на сазана под береговой камыш, а днём – под высокий глинистый берег. Время от времени наливает себе на донышко стакана, выпивает. Коля внимательно слушает, ему всё интересно. Не подозревает, что в это время в него проникает и поселяется невидимый вирус. Вирус рыбака.

Этот вирус будет развиваться и жить в нём всегда. Заставит любить и страдать. Принесёт множество радостей, удач, разочарований. Сделает странным для одних людей и поможет встретить таких же увлечённых рыбалкой, с которыми он будет крепко и не корыстно дружить многие годы.

Научит любить утреннюю росу, склонённую к воде ветку, осеннюю паутинку, тишину, шелест камыша, всплески на воде. Остро переживать за судьбу природы, вступать за неё в борьбу. Лишит его скуки и тоски. А пока они ели уху. Фонарь «летучая мышь» тусклым светом едва освещал лица, делая их загадочными, будто выступающими из темноты и исчезающими в ней при каждом движении.

Тут случилось то, что помогло рыбацкому вирусу окончательно утвердиться в молодом организме, – клюнул крупный сазан. Началась кутерьма в темноте. Слабый свет фонаря освещал только в метре вокруг. Сазан рвал удочку из рук дяди Миши в разные стороны. Ему никак не удавалось завести рыбу в узкий проход между камышами.

Оба рыбака зашли в воду почти по пояс. Во время борьбы сердце Коли то останавливалось, то рвалось мощными толчками наружу из тесной клетки. Он шарил в тёмной воде, руками стараясь схватить отчаянно бьющуюся рыбу. Однажды ему это почти удалось. Мальчишка попытался прижать её к груди, но, получив крепкую пощёчину мокрым, жёстким хвостом, плюхнулся на спину в тёплую воду.

Наконец дяде Мише удалось подтащить рыбу на мелкое место и ногой выбросить в темноту берега. Речного силача посадили на кукан, и Коля время от времени ходил к берегу, тянул за верёвку, проверяя, не сошёл ли. Утром мальчишка внимательно рассмотрел рыбину. Каким же красивым был этот сазан! Крупный, килограмма на три. Мощная голова с умными глазами, длинное толстое тело, покрытое жёсткими чешуйками, отливающими на солнце золотом.

## По старому адресу

В следующий раз Коля выбрался на рыбалку уже самостоятельно. Всё лето работал в ученической бригаде. Заработал денег, родители помогли. И он стал владельцем настоящего мотоцикла. «Ковровец» был тогда мечтой каждого мальчишки.

Заполучив это чудо техники, Коля сразу засобирался на рыбалку. Партнёров не нашлось, пришлось ехать самому. Очень хотелось поймать большого сазана. Тщательно подготовившись, после обеда двинулся в путь. Приехал на то же место, где у них с дядей Мишей случилась удача. Выставил удочки, разбросал приманку. Потихоньку ловились костистый карасик, вобла, подлещик. Нормальной рыбалке мешал мелкий окунь. Он буквально на лету хватал приманку, сбивал её, не давая опуститься на дно. Пришлось убрать поплавковые удочки и оставить только донки. Солнце спустилось за горизонт. Мир вокруг погрузился в полную темноту, пугающую ночными шорохами, всплесками, вскриками невидимых птиц. Потом на небе появилось ночное светило, заблестели лунные дорожки.

## Заблудившаяся корова

Колокольчики на донках молчали. Коля постелил курточку, прилёг и задремал. Проснулся от странного шума. Где-то совсем рядом кто-то тяжело и шумно вздохнул. Коля вскочил на ноги, держа в руках маленький перочинный нож, приготовился отражать агрессию. Он напряжённо всматривался в темноту, чувствуя, как по всему телу расползаются мурашки ужаса.

Тяжёлые шаги медленно приближались. Ожидание становилось невыносимым. Хотелось бежать прочь, но ноги стали деревянными, не слушались. У самого края воды в бледном свете появилось огромное, тёмное, расплывчатое пятно. Пятно сопело, вздыхало, шлёпало по воде. Воображение рисовало в голове парня картины фантастического мира, населённого невиданными и жестокими монстрами. Коля в ужасе закрыл глаза. А когда открыл, увидел перед собой огромную коровью голову, удивлённо и внимательно смотрящую на него крупными грустными глазами. Посмотрела и пошла дальше. По дороге зацепила леску. В ночи весело прозвенел колокольчик, вернув Колю в реальность. Река опять стала рекой, вода – водой, трава – травой, а заблудившаяся корова – коровой.

...Так и сидим. Горит костёр. Николай рассказывает – я слушаю. Думаю: как здорово, когда тебе в детстве встречаются хорошие люди. Тогда и сам ты становишься хорошим человеком, потому что помнишь тех, кто поделился с тобой своей любовью к природе и дружбой, не знающей возраста и корысти.

ДИСКОКУЛЬТИВАТОР COMBIMASTER

Комбинированный агрегат с тяжелыми дисками и клиновидными культиваторными лапами. Качественная обработка почвы.

Широкозахватные посевные комплексы AGRATOR

Средние посевные комплексы AGRATOR

Механические посевные комплексы AGRATOR M

Комбинированные посевные комплексы AGRATOR COMBIDISK

Автомобильные посевные комплексы AGRATOR AVTO

Дискокультиваторные посевные комплексы AGRATOR DK

Дисковые посевные комплексы AGRATOR DISK

Широкозахватный дисковый агрегат MEGADISK

AGROMASTER

ЕВРОПЕЙСКОЕ КАЧЕСТВО - РОССИЙСКАЯ ЦЕНА!

УЗНАЙТЕ БОЛЬШЕ

Участник программы обновления парка техники «РОСАГРОЛИЗИНГ»

- Аккредитован в ОАО «Россельхозбанк»
- Аккредитован в ОАО «Росагролизинг»
- Аккредитован в ОАО «Татагролизинг»

423970, Татарстан, Муслюмовский район, п. Муслюмово, ул. Тукая, 33а, ПК «Агромастер»
Тел./факс.: 8 (85556) 2-39-08; 2-43-56, 2-43-59.
8 (8552) 54-45-75

E-mail: agromaster@mail.ru
www.pk-agromaster.ru



# Лишних 3,6 ц/га пшеницы за 30 рублей

## получите ВЫ, если обработаете семена ПКД «МиГиМ»

**МиГиМ действует одновременно как:**

1. Удобрение органо-минеральное с микроэлементами
2. Стимулятор роста и развития растений
3. Биофунгицид

**МиГиМ**

1. Повышает полевую всхожесть
2. Увеличивает концентрацию сахаров в узле кущения
3. Повышает количество перезимовавших растений
4. Увеличивает продуктивную кустистость и количество продуктивных стеблей
5. Повышает массу зерна в растении

**В сентябре в подарок 10% дисконтная карта**

Производитель: ООО «Подворье Альбин», г. Москва, Мичуринский пр-т, д. 12. корп.1, тел.: (495) 550-21-06, тел./факс: 550-21-07.
Официальный дилер производителя: ООО Компания «Двадцать первый век», Ростовская обл., г. Новочеркасск, ул. Михайловская, 164 «А»
тел.: 8-928-776-64-30, тел.:/факс: (86352) 2-77-28, e-mail: com21vek@mail.ru

Универсальный комбинированный посевной комплекс с шириной захвата от 3 до 12 м. Предпосевная обработка почвы, адресное внесение удобрений, обратное уплотнение, посев и прикатывание за один рабочий проход. Идеальное соблюдение глубины заделки семян вследствие копирования микрорельефа поля дисковыми сошниками с индивидуальной подвеской. Для посева с применением интенсивных и минимальных технологий обработки почвы.

**ООО „ХОРШ Русь“**
Липецкая обл., Чаплыгинский район, п.Рощинский 399921
Тел.: + 7 474 75 2 53 40 - Факс: + 7 474 75 2 53 41
E-mail: horsch.rus@horsch.com
**www.horsch.com**

**HORSCH**
*С любовью к земле*

КОМПАНИЯ **КС САРМАТ** КОМПАНИЯ

- ***Производство почвообрабатывающей техники***
- ***Запасные части***

**Культиватор комбинированный прицепной КПК-4С для сплошной обработки почвы**

**Культиватор комбинированный прицепной КПК-8С для сплошной обработки почвы**

**Борона зубовая средняя скоростная БЗСС-1,0**

**Культиватор навесной для высокостебельных культур КРН-5,6Б**

**Культиватор растениепитатель УСМК 5.4В**

**г. Ростов-на-Дону, у. Орская, 17, тел./факс: (863) 242-42-31, 242-42-61**
**e-mail: skmk@sarmat-komp.ru www.sarmat-komp.ru**

8(8634)32-32-13, 38-74-87, 38-80-74
Ростовская область, г. Таганрог

АГРО-ТЕХ

8(928)212-22-19
www.agro-teh.su
mail@agro-teh.su

# Опрыскиватели

ОП-22
штанга 22-24м., емкость 2000, 2500 л.
от 265 100 руб.

от 246 600 руб.

2000, 2500 л
ОП-18

Гидравлическая / механическая штанга 18 м.

Bufer Agri 600 л
135 000 руб.

от 59 000 руб.
Bufer Agri
600-800 л
ширина 12 м

ОН -12 (15м)
66 015 руб.

1600 руб.

16 000 руб.
Центробежный насос
от ВОМ трактора

## АНГАРЫ - от 2000 руб./м$^2$ с системой GSM охраны

зерносклад, коровники, свинарники, овощехранилища под ключ,
утепление, гидроизоляция, ремонт токов, ЗАВов.

## НАВЕСЫ тентовые - от 1500руб/м$^2$

## НАВЕСЫ металлические - от 1900руб/м$^2$

## Лизинг - www.rosagroleasing.ru
## Субсидирование на всю продукцию

Разбрасыватели
минеральных удобрений

от 96 300 руб.
МВУ-900, МВУ-1200

55 000 руб.
AMAZON-MINI-600
грузоподъемность 600кг.

82 000 руб.
AMAZON-MINI-800
грузоподъемность 800кг.

293 100 руб.
МВУ-2500
Грузоподъемность
2500 кг.

S-1500 199 900 руб.
Грузоподъемность
1500 кг.,

53 800 руб.

Сеялка зерновая SK-HM 3,4 - 4 м. 324 200 руб.

142 600 руб.
Кассета
двухъемкостная в раме
(2 емкости по 4500л.)

35 000 руб.
Система
параллельного
вождения
(Маша)

181 900 руб.
БЛП-9
борона пружинная
9 м.

342 200 руб.
ОПВ-2000
опрыскиватель вентиляторный
для опрыскив. садов

## Производство сельскохозяйственной техники

# Мелафен – регулятор роста растения нового поколения

***– Что из себя представляет препарат «Мелафен»?***

**Отвечает Фаттахов Саитгарей Галяувич – к. х. н, автор изобретения, сотрудник Института органической и физической химии им. А.Е. Арбузова:**

– Регулятор роста нового поколения «Мелафен» представляет собой меламиновую соль бис (оксиметил) фосфиновой кислоты. Предпосевная обработка семян сельскохозяйственных культур препаратом «Мелафен» приводит к значительному повышению энергии прорастания (на 5-25%) и всхожести семян (10-20%), усилению биосинтеза хлорофилла (на 15-25%) и каротиноидов (15-20%).

Препарат «Мелафен» зарегистрирован в качестве пестицида и агрохимиката на территории Российской Федерации. Имеет сертификат соответствия, санитарно-эпидемиологические и токсикологические заключения и относится к IV классу опасности. Препарат «Мелафен» включён в Реестр инновационной продукции Российской Федерации.

***– Каков механизм ростостимулирующего эффекта препарата «Мелафен»?***

**Отвечает Костин В. И. – доктор сельскохозяйственных наук, профессор, заведующий кафедрой биологии, химии, ТХППР Ульяновской государственной сельскохозяйственной академии:**

– Выяснение механизмов ростостимулирующего эффекта препарата «Мелафен» показало, что механизм обусловлен активацией энергетических процессов, в частности дыхания и фотосинтеза, причём препарат в большей степени оказывает влияние на циклическое фотофосфорилирование. При этом увеличивается и общая скорость теплопродукции, характеризующая эффективность использования энергии клеткой. Установлено, что при действии разных концентраций препарата происходит повышение микровязкости в прибелковой области липидного бислоя мембран. Обнаружено, что изменения в энергетике митохондрий, вызванные «Мелафеном», зависят от их функционального состояния. Активация препаратом «Мелафен» метаболических процессов в растительной клетке обусловлена его влиянием на физико-химические свойства биомембран и, следовательно, на активность связанных с ними ферментов.

***– Совместим ли «Мелафен» с пестицидами, гербицидами и микроэлементами?***

– Препарат «Мелафен» совместим с пестицидами, гербицидами и удобрениями, содержащими микроэлементы. Причём использование «Мелафена» совместно с гербицидами, позволяет в некоторой степени снять гербицидную нагрузку. А совместное использование с микроудобрениями приводит к синергетическому эффекту всей композиции препаратов.

***– Как влияет препарат «Мелафен» на урожайность различных сельскохозяйственных культур?***

**Отвечает Барчукова Алла Яковлевна – к. х. н – доцент кафедры физиологии и защиты растений Кубанского государственного аграрного университета:**

– Обработка семян сельскохозяйственных культур препаратом «Мелафен» в оптимальных концентрациях усиливает ростовые и формообразовательные процессы, существенно повышает их урожайность и качество. Так, урожайность озимой пшеницы при применении препарата «Мелафен» (на семенах) возросла на 12,8%, по качеству зерно соответствовало III классу (в контрольном варианте – IV классу). Урожайность озимого и ярового ячменя возросла на 11,4 и 20,2% соответственно, в вариантах с применением «Мелафена» формировалось крупное и выровненное зерно. Предпосевная обработка семян риса «Мелафеном» в оптимальной концентрации способствовала получению высокого урожая (прибавка 20,1%) зерна хорошего качества (стекловидность – 90,5%, в контроле – 29,0 и 84,5% соответственно). При обработке семян кукурузы «Мелафеном» в оптимальной концентрации урожайность зерна повысилась на 10,6%. Предпосевная обработка семян подсолнечника и сои препаратом «Мелафен» в оптимальной концентрации повысила урожайность на 11,9 и 19,3% и сбор масла с гектара на 15,5 и 25,9%.

Рост урожайности от применения «Мелафена» (обработка семян) на овощной фасоли составил 11,0%, столовой и сахарной свёклы – 35,9%, редиса – 44,4%, томата – 66,2%. При этом улучшилось качество овощной продукции: в плодах редиса, столовой и сахарной свёклы, томата повысилось содержание сахара и витамина С.

Получение высокого урожая семян ярового рапса (прибавка 13,5%) хорошего качества (масличность 47,3%, в контроле – 46,2%) показало перспективность применения препарата «Мелафен» в технологии его возделывания.

Применение препарата «Мелафен» оказало положительное влияние на рост, развитие и продуктивность картофеля, что способствовало увеличению урожайности на 21,0% и существенному повышению выхода продовольственного картофеля (с массой клубней более 60 г).

***– Какова стоимость препарата «Мелафен» и где его можно приобрести?***

**Отвечает Коршун А.В. – коммерческий директор ООО «НПО “БиоХимСервис”»:**

– На сегодняшний день препарат «Мелафен» является одним из наиболее доступных препаратов в своём сегменте. Стоимость одной гектарной нормы препарата для предпосевной обработки составляет 40 рублей, при однократной вегетативной обработке растений стоимость гектарной нормы составляет 80 рублей, а при 2-кратной обработке растений – 160 рублей за один гектар.

Препарат «Мелафен» можно приобрести, позвонив **в головной офис продаж по телефону: +7-962-559-29-67, или у наших региональных представителей:**

**Краснодарский край – Барчукова Алла Яковлевна, тел.: 8-918-393-38-92**

**Республика Башкортостан – Ахметов Радмир Вильмирович, тел.: 8-963-131-01-77**

**Тамбовская, Липецкая, Пензенская обл. – Соколянский Андрей Анатольевич, тел.: 8-953-703-94-73**

**Поволжье – Дмитриев Павел Дмитриевич, тел.: 8-967-370-53-22, 8-987-290-35-92**

**Ростовская область – ООО «Агрокультура», г.Ростов-на-Дону, ул. Портовая, 543, тел.: 8 (863) 298-90-02, 8-919-88-55-000, avreshetilov@gmail.com**

**www.melafen.ru**

**ЗАКУПАЕМ ПОДСОЛНЕЧНИК** крупноплодных кондитерских сортов. Самовывоз. Возможно из-под комбайна.
Тел.: 8-918-563-04-37, 8-918-563-06-74.

СРОЧНО! Продаем: ДОН-1500Б, Акрос 530, ДОН-680; пресс-подб.рулон./тюк, крупнотюковый; картофелесортировка КСП-15Б; жатки: ПСП-10, КМС-6/8, CASE-1083(8-рядн.), ПСП-6, ППК-4; сеялки СЗ-3,6/5,4; МТЗ-80/82/1523; грабли-ворош. 6 м, АКШ-6, БДТМ-5,5; катки КЗК-9,2, ПЛУГИ ОБОРОТНЫЕ.
Тел.: 8-918-505-12-39, 8-928-623-36-62.

**Внимание!**
**С 1 сентября открыта подписка на журнал «Деловой крестьянин» на 1-е полугодие 2015 года.**

**Подписку можно оформить подписку на почте и в редакции. Подписной индекс 79386. Подписная цена 596,58 руб. на 6 месяцев.**

**Справки по вопросам подписки по телефону редакции (863) 282-83-12, Днепровская Наталья Николаевна**

РЕГУЛЯТОР РОСТА РАСТЕНИЙ НОВОГО ПОКОЛЕНИЯ

СОЗДАН НАУКОЙ

WWW.MELAFEN.RU

ОДОБРЕН ПОЛЕМ

21-я МЕЖДУНАРОДНАЯ АГРОПРОМЫШЛЕННАЯ ВЫСТАВКА

ufi Approved Event

ЮГАГРО

25-28 ноября 2014

ПОЛЕ ДЕЛОВЫХ РЕШЕНИЙ

www.yugagro.org

Т +7 (861) 200-12-50, 200-12-70, E ugagro@krasnodarexpo.ru

Генеральный спонсор
Альтаир

Официальный спонсор
АГРО · ИТАЛ · СЕРВИС

Спонсор раздела «Растениеводство»
avgust crop protection

Спонсор деловой программы

Генеральный информационный партнер

Официальный информационный партнер
ПРОФПРЕССА

# AGROSALON

МЕЖДУНАРОДНАЯ СПЕЦИАЛИЗИРОВАННАЯ ВЫСТАВКА СЕЛЬХОЗТЕХНИКИ

07–10
ОКТЯБРЯ
2014

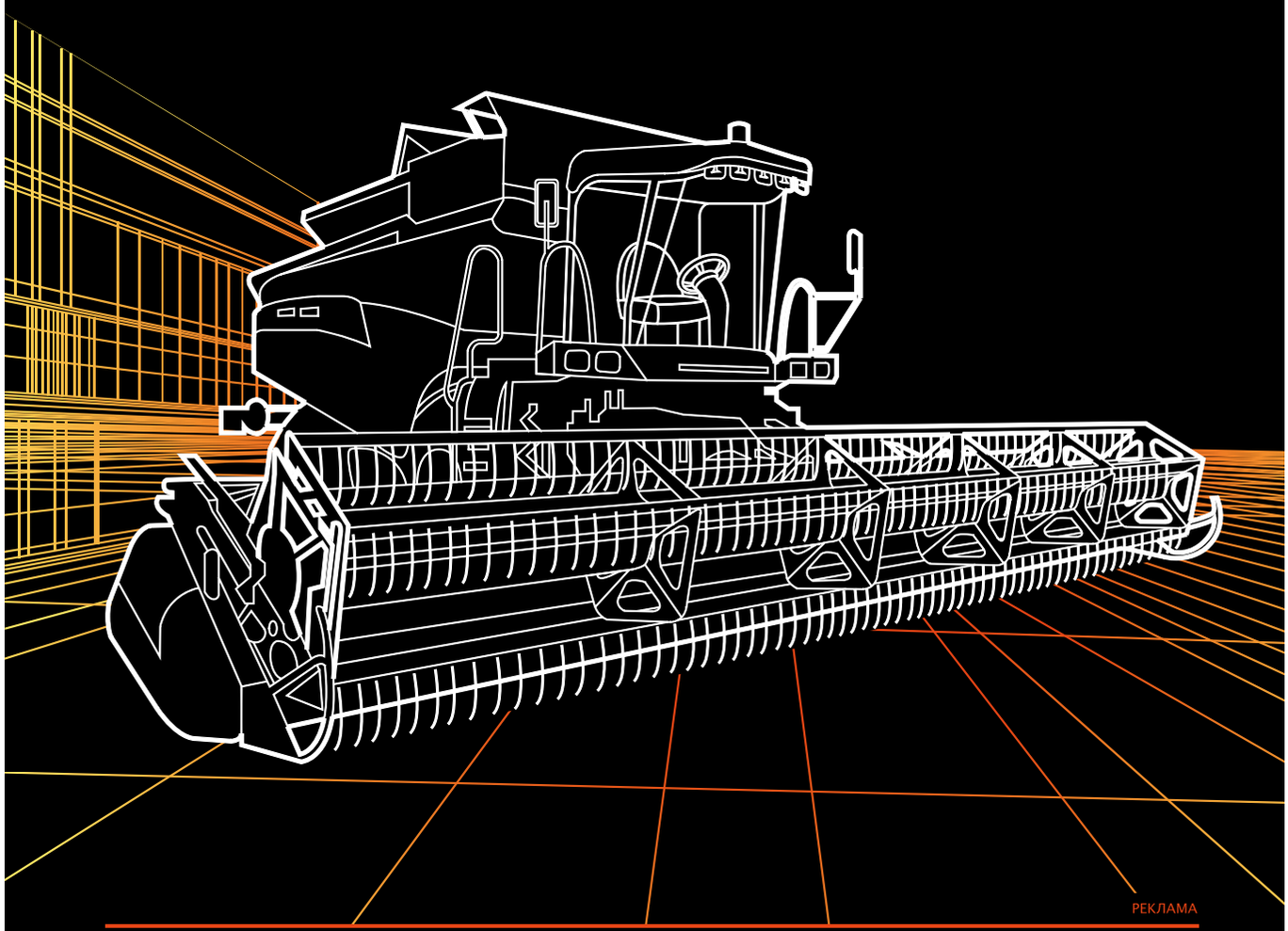

РЕКЛАМА

• ОПТИМАЛЬНЫЙ ГРАФИК РАЗ В ДВА ГОДА

• КАЧЕСТВЕННАЯ ЦЕЛЕВАЯ АУДИТОРИЯ

• ВЕДУЩИЕ ПРОИЗВОДИТЕЛИ

МВЦ «КРОКУС ЭКСПО» МОСКВА, РОССИЯ WWW.AGROSALON.RU

РОСАГРОМАШ
VDMA
АССОЦИАЦИЯ ДИЛЕРОВ СЕЛЬСКОХОЗЯЙСТВЕННОЙ ТЕХНИКИ «АСКОД»
КИРОВСКИЙ ЗАВОД
РОСТСЕЛЬМАШ
AGCO Your Agriculture Company
AgroTexMash
AMAZONE ЕВРОТЕХНИКА
CASE IH AGRICULTURE
CLAAS
JOHN DEERE
NEW HOLLAND AGRICULTURE

Министерство сельского хозяйства
Российской Федерации

ФОРУМ
ДОСТИЖЕНИЯ
РЕГИОНЫ

# ЗОЛОТАЯ ОСЕНЬ | GOLDEN AUTUMN

РОССИЙСКАЯ
АГРОПРОМЫШЛЕННАЯ
ВЫСТАВКА

МОСКВА, ВДНХ
2014

## 8-11 ОКТЯБРЯ

Генеральный спонсор

РоссельхозБанк

Организаторы:

Правительство Москвы

ВДНХ

РОТЕКС
ВЫСТАВОЧНАЯ КОМПАНИЯ

www.goldenautumn.ru

22-24 октября
ВЫСТАВКА РОСТОВ гостеприимный

Выставка «Ростов Гостеприимный» - это ваша возможность
- внедрения современного оборудования и упаковки в производство продуктов питания и напитков;
- ознакомления с новинками продуктового производства;
- расширения продуктового ассортимента магазина

80 экспонентов
2000 продуктовых новинок

22 октября
закупочная сессия от торгового дома «Перекресток». Участие в закупочной сессии - лучший способ вывести свой продукт в крупный продуктовый ретейл.

ПЕРЕКРЕСТОК

ВЕРТОЛ ВЫСТАВОЧНЫЙ ЦЕНТР EXPO
пр. М. Нагибина, 30.
Тел. (863) 268-77-68
WWW.VERTOLEXPO.RU

ОПТ и РОЗНИЦА

СОЗДАЙТЕ САД ВАШЕЙ МЕЧТЫ!
25-28 сентября
ДАЧНЫЙ СЕЗОН
ВЫСТАВКА-ЯРМАРКА

- ДЕКОРАТИВНЫЕ ДЕРЕВЬЯ И КУСТАРНИКИ
- САЖЕНЦЫ, ЦВЕТЫ И КОМНАТНЫЕ РАСТЕНИЯ
- УДОБРЕНИЯ, ГРУНТ
- ПРОФЕССИОНАЛЬНАЯ ТЕХНИКА И САДОВЫЙ ИНВЕНТАРЬ
- ДАЧНАЯ И САДОВО-ПАРКОВАЯ МЕБЕЛЬ
- ЛАНДШАФТНЫЙ ДИЗАЙН

Ростов-на-Дону, пр. М. Нагибина, 30
Тел. (863) 268-77-68; www.vertolexpo.ru
ВЕРТОЛ ВЫСТАВОЧНЫЙ ЦЕНТР EXPO

19-я АГРОПРОМЫШЛЕННАЯ ВЫСТАВКА
ВоронежАгро-2014

Агротехмаш
Растениеводство
Животноводство
Продмаш

19-21 ноября
г. Воронеж

Поддержка:
Департамента аграрной политики Воронежской области
Воронежского государственного аграрного университета
Ассоциации экономического взаимодействия регионов ЦФО РФ «Центрально-Черноземная»

ЭКСПОЦЕНТР Агробизнес Черноземья ВГАУ
ЭКСПОЦЕНТР ВГАУ «АГРОБИЗНЕС ЧЕРНОЗЕМЬЯ»
394087, г. Воронеж, ул. Тимирязева,13А
тел. (473) 253-85-50, 253-69-47, 253-67-81
ADMIN@EXPO.VSAU.RU WWW.EXPOCENTR.VRN.RU

# ИнтенсАгро

## ЭКСКЛЮЗИВНЫЙ ДИСТРИБЬЮТОР “ВОЛСКИ БИОХИМ” В РОСТОВСКОЙ ОБЛАСТИ

42
Mo
95.94

**Элементы богатого урожая**

Жидкие комплексные микроудобрения
от российского производителя

**8 (863) 300-52-19, 300-52-20**

Семена
Научные консультации
Агрохимикаты и СЗР
Техника и оборудование

27
Co
58.933

30
Zn
65.38

344029, г. Ростов-на-Дону,
ул. Троллейбусная 24/2 В, оф. 725

Филиалы:
г. Тимашевск, ул. Баварская 5,
т.: (918) 344-77-80, (906) 453-54-58
г. Воронеж, т. (950) 851-17-15
г. Волгоград, т. (928) 188-32-31

**www.Intensagro.ru**